Dospel System

Dospel System / Система Dospel

Dospel System - to kompleksowe rozwiązanie w zakresie wentylacji. W jego skład wchodzą przewody wentylacyjne płaskie i okrągłe: kolanka, łączniki, trójniki, itp. System służy do skutecznego odprowadzenia i doprowadzenia powietrza wentylacyjnego. Przeznaczony jest w szczególności do instalacji w budynkach mieszkalnych i biurowych. Części systemu są lekkie i łatwe w montażu, a wytrzymałość termiczna elementów wynosi 40° C. Przewody i kształtki Dospel System są niepalne. Podstawowymi elementami systemu są przewody okrągłei płaskie, produkowane w trzech długościach: 0,5; 1,0; 1,5 m. Oprócz przewodów są dostępne różnego rodzaju kształtki i elementy montażowe niezbędne do montażu instalacji wentylacyjnej. System wykonany jest z ABS (kształtki i łączniki) i PVC (kanały). Montaż - przewody wentylacyjne należy łączyć za pomocą łączników. Łączenie przewodu okrągłego z prostokątnym należy przeprowadzić za pomocą łącznika przekrojów zmiennych. W celu uzyskania długości pośredniej przewód należy przyciąć za pomocą urządzenia do cięcia tworzyw, lub piłką do cięcia metalu. Po zamontowaniu instalacji należy ją uszczelnić za pomocąsilikonu, pianki lub taśmy uszczelniającej.

W celu ułatwienia dopasowania elementów instalacji produkty Dospel System sąoznakowane w katalogu kolorem:

czerwonym - dla systemu o rozmiarach: 110x55, Ø100, Ø104

żółtym - dla systemu o rozmiarach: 220x55, Ø125, Ø150

Dospel System - is a comprehensive solution in the field of ventilation. Within its range there are round and flat ventilation ducts and all accessories neccessary for installation, such as bends, connectors and T-joints. The purpose of the system is to supply and exhaust air in residential buildings and offices. All parts of the system are lightweight and easy to install. Their thermal resistance is 40 (stopień C) The ducts and fittings are incombustible. The basic elements - round and flat ducts - are produced in three sizes: 0,5; 1,0; 1,5 m. Other elements include fittings and other elements neccessary for installation. The system is made of ABS (fittings and connectors) or PVC (ducts). Installation - ducts are joined together by connectors. To join together ducts of different type you can use a flat to round connnector. To acquire an intermediate size you need to cut the duct using a proper tool. After installation the ducting should be insulated using silicone, foam or duct tape. To make it easier to choose matching elements all items in this catalogue have been marked with two colours:

red - sizes 110x55, 100, 104

yellow - sizes 220x55, 125, 1500

Система Dospel - это комплексное решение в области вентиляции. В состав системы входят плоские и круглые каналы, а также разново вида аксессуары для их монтажа такие как: колена, соединители, тройники и другие. Система используется для эффективного обмена воздуха. Применяется в частности для инсталяции в жилых и офисных зданиях. Части системы являются легкими и удобными в монтаже, а их термическая прочность составляет до 40 градусов. Каналы и фасонные детали системы несгораемы.

Основные элементы системы это круглые и плоские каналы длиной 0,5; 1,0; 1,5 м. Кроме каналов доступны разного вида фасонные детали и монтажные элементы необходимые для монтажа вентиляционной инсталяции. Система изготовлена из АБС-пластика (фасонные детали и соединители) и PVC (каналы). Монтаж - каналы соединяется с помощью соединителей. Для соединения круглового канала с прямоугольным используется соединитель переменных сечений. Чтобы получить другие размеры, следует перерезать канал используя орудие для резки пластмассы либо пилой по метталу. После монтажа, инсталяцию следует уплотнить силиконом, пенкой либо уплотняющей лентой.

Для облегчения подбора элементов системы, продукты Системы Dospel обозначены цветом:

красным - для системы размерами: 110x55, Ø100 , Ø104

жёлтым - для системы размерами: 220x55, Ø125, Ø150

Dospel System

Dospel System / Система Dospel

spis treści

contents / содержание

D/LP 130
Łącznik kanałów płaskich / Flat duct connector / Соединитель плоских каналов

D/LPP 131
Łącznik kanałów płaskich z przepustnicą
Flat duct connector with damper / Соединитель плоских каналов с клапаном

D/KLZ 132
Kolano łącznikowe zmienne / 90° connecting bend for flat and round ducts / Колено соединительное - переменное

D/KO 133
Kolano łącznikowe zmienne / Round elbow bend / Колено соединительное - переменное

D/PW 134
Kolano poziome wielokątne / Versatile flat angular connector / Колено горизонтальное многоугольное

D/KPO 135
Kolano poziome płaskie / Flat horiztontal bend / Колено горизонтальное плоское

D/KPI 136
Kolano pionowe płaskie / Flat vertical bend / Колено вертикальное плоское

D/UKP 137
Kołnierz przyścienny / Wall plate for flat ducts / Фланец настенный

D/UZP 138
Kołnierz przyścienny z przepustnicą / Wall plate for flat ducts with damper
Фланец настенный с клапаном

D/UKO 139
Kołnierz przyścienny / Wall plate for round ducts / Фланец настенный

D/UOP 140
Kołnierz przyścienny z przepustnicą / Wall plate for round ducts with damper / Фланец настенный с клапаном

D/TO 141
Trójnik okrągły / Round T-joint / Тройник круглый

D/TP 142
Trójnik płaski / Flat T-joint / Тройник плоский

D/UMP 143
Uchwyt mocujący płaski / Holder for flat ducts / Крепление плоское

D/UMO 144
Uchwyt mocujący okrągły / Holder for round ducts / Крепление круглое

D/ZD 145
Łącznik przekrojów zmiennych - długi / Round to flat connector - long / Соединитель переменных сечений - длинный

D/ZK 146
Łącznik przekrojów zmiennych - krótki / Round to flat connector - short / Соединитель переменных сечений - короткий

D/RE 147
Redukcja / Round duct reduction / Редукция круглых каналов

D/LO 148
Łącznik kanałów okrągłych / Round reducer / Соединитель круглых каналов

D/REW 149
Redukcja wielostopniowa / Round step reducer / Редукция круглых каналов - ступенчатая

Łącznik kanałów płaskich
Flat duct connector
Соединитель плоских каналов

D/LP

[110x55 220x55]

RYSUNEK TECHNICZNY / TECHNICAL DRAWING / ЧЕРТЕЖ

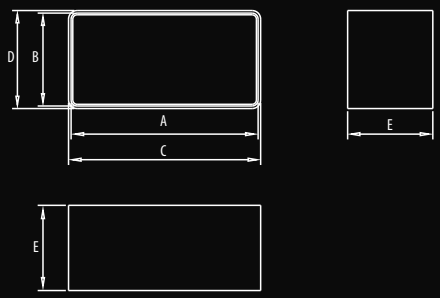

WYMIARY / DIMENSIONS / РАЗМЕРЫ

	A	B	C	D	E
D/LP 110x55	110	55	113	58	74
D/LP 220x55	220	55	223	58	68

DOSTĘPNE WERSJE
AVAILABLE MODELS / ДОСТУПНЫЕ ИСПОЛНЕНИЯ

Dostępne kolory: **- biały**
Available colors: - white
Цветовые варианты : - белый

Materiał: **- ABS**
Material: - ABS
Материал: - ABS

Wersje standardowe
Standard versions / Стандартные исполнения
007-0220 D/LP 110x55
007-1481 D/LP 220x55

SPOSÓB MONTAŻU / INSTALLATION METHODS / РАЗМЕРЫ

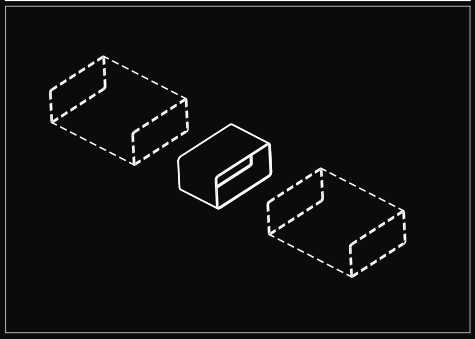

Łącznik kanałów płaskich z przepustnicą
Flat duct connector with damper
Соединитель плоских каналов с клапаном

D/LPP

[110x55]

RYSUNEK TECHNICZNY / TECHNICAL DRAWING / ЧЕРТЕЖ

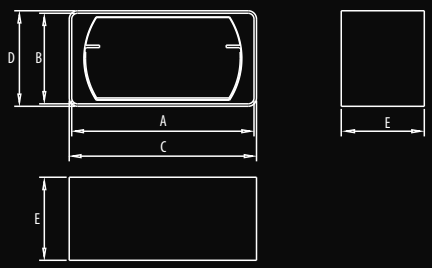

WYMIARY / DIMENSIONS / РАЗМЕРЫ

	A	B	C	D	E
D/LPP 110x55	110	55	113	58	50

SPOSÓB MONTAŻU / INSTALLATION METHODS / РАЗМЕРЫ

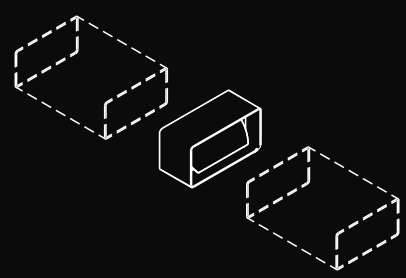

DOSTĘPNE WERSJE
AVAILABLE MODELS / ДОСТУПНЫЕ ИСПОЛНЕНИЯ

Dostępne kolory: **- biały**
Available colors: - white
Цветовые варианты : - белый

Materiał: **- ABS**
Material: - ABS
Материал: - ABS

Wersje standardowe
Standard versions / Стандартные исполнения
007-0306 D/LPP 110x55

Kolano łącznikowe zmienne
Connecting elbow bend - variable
Колено соединительное - переменное

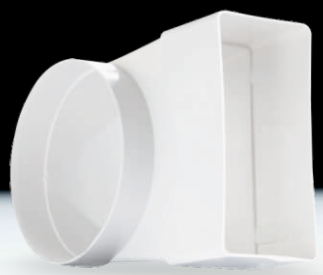

D/KLZ

[Ø104/110x55 Ø125/220x55]

RYSUNEK TECHNICZNY / TECHNICAL DRAWING / ЧЕРТЕЖ

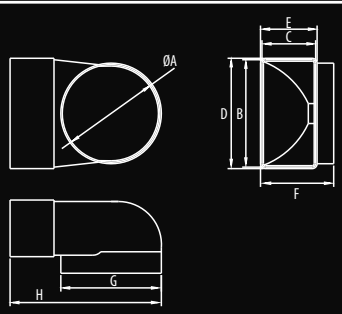

WYMIARY / DIMENSIONS / РАЗМЕРЫ

	A	B	C	D	E	F	G	H
D/KLZ Ø104/110x55	100	110	55	113	58	74	103	155
D/KLZ Ø125/220x55	124	220	55	224	58	30	85	230

SPOSÓB MONTAŻU / INSTALLATION METHODS / РАЗМЕРЫ

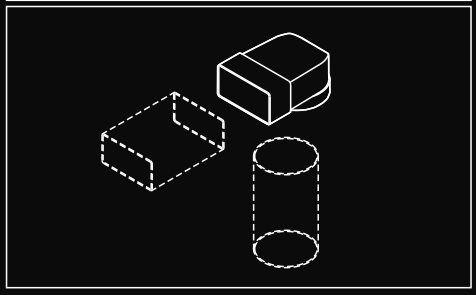

DOSTĘPNE WERSJE
AVAILABLE MODELS / ДОСТУПНЫЕ ИСПОЛНЕНИЯ

Dostępne kolory: **- biały**
Available colors: - white
Цветовые варианты : - белый

Materiał: **- ABS**
Material: - ABS
Материал: - ABS

Wersje standardowe
Standard versions / Стандартные исполнения
007-0223 D/KLZ Ø104/110x55
007-1477 D/KLZ Ø125/220x55

Kolano łącznikowe
Round elbow bend
Колено соединительное - переменное

D/KO

[Ø100/67° Ø100/90° Ø125/67° Ø125/90°]

RYSUNEK TECHNICZNY / TECHNICAL DRAWING / ЧЕРТЕЖ

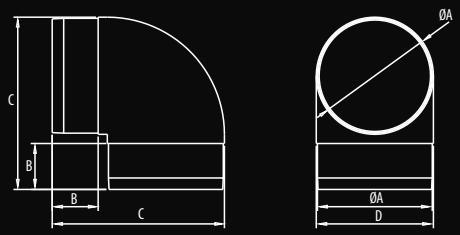

WYMIARY / DIMENSIONS / РАЗМЕРЫ

	A	B	C	D
D/KO Ø100/90°	100	40	150	102

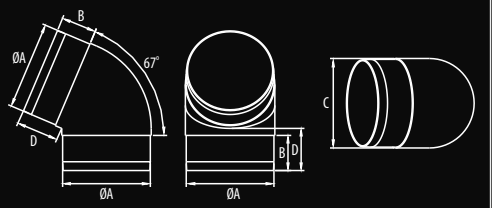

WYMIARY / DIMENSIONS / РАЗМЕРЫ

	A	B	C	D
D/KO Ø100/67°	100	32	102	39

SPOSÓB MONTAŻU / INSTALLATION METHODS / РАЗМЕРЫ

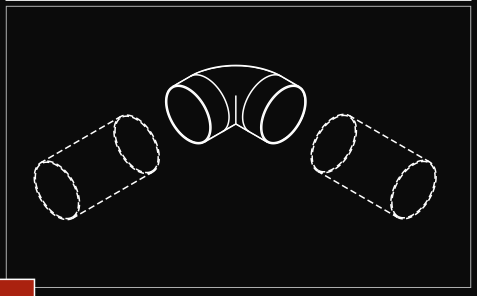

DOSTĘPNE WERSJE
AVAILABLE MODELS / ДОСТУПНЫЕ ИСПОЛНЕНИЯ

Dostępne kolory: **- biały**
Available colors: - white
Цветовые варианты : - белый

Materiał: **- ABS**
Material: - ABS
Материал: - ABS

Wersje standardowe
Standard versions / Стандартные исполнения
007-0217 D/KO Ø100/67°
007-0216 D/KO Ø100/90°
007-4344 D/KO Ø125/67°
007-4345 D/KO Ø125/90°

Kolano poziome wielokątne
Versatile flat angular connector
Колено горизонтальное многоугольное

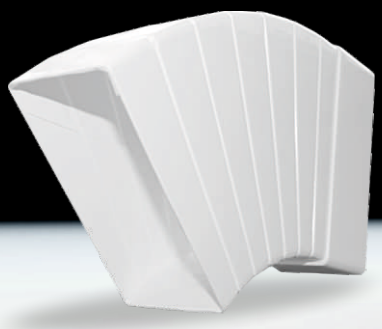

D/PW

[110x55]

RYSUNEK TECHNICZNY / TECHNICAL DRAWING / ЧЕРТЕЖ

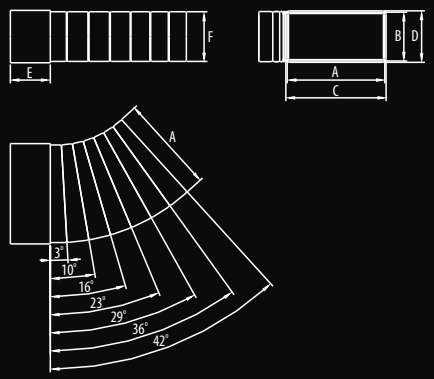

WYMIARY / DIMENSIONS / РАЗМЕРЫ

	A	B	C	D	E	F
D/PW 110x55	110	55	114	57	45	54

SPOSÓB MONTAŻU / INSTALLATION METHODS / РАЗМЕРЫ

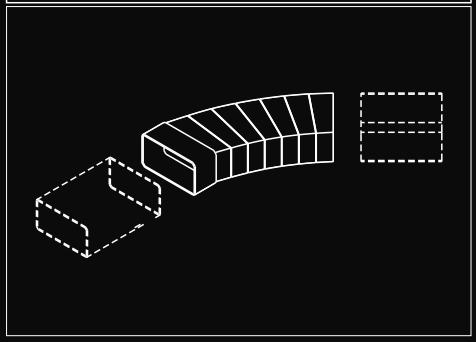

DOSTĘPNE WERSJE
AVAILABLE MODELS / ДОСТУПНЫЕ ИСПОЛНЕНИЯ

Dostępne kolory: **- biały**
Available colors: - white
Цветовые варианты : - белый

Materiał: **- ABS**
Material: - ABS
Материал: - ABS

Wersje standardowe
Standard versions / Стандартные исполнения
007-0226 D/PW 110x55

Kolano poziome płaskie
Flat horizontal bend
Колено горизонтальное плоское

D/KPO

[110x55 220x55]

RYSUNEK TECHNICZNY / TECHNICAL DRAWING / ЧЕРТЕЖ

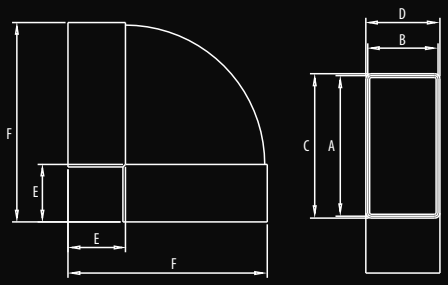

WYMIARY / DIMENSIONS / РАЗМЕРЫ

	A	B	C	D	E	F
D/KPO 110x55	110	55	114	58	45	157
D/KPO 220x55	219	54	223	58	35	255

SPOSÓB MONTAŻU / INSTALLATION METHODS / РАЗМЕРЫ

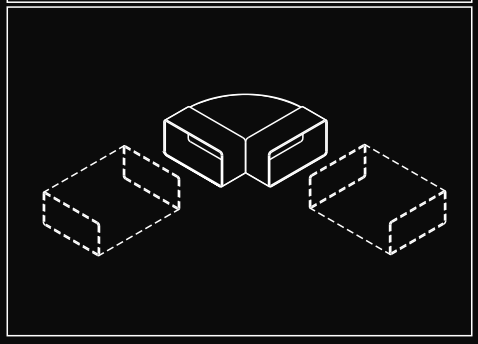

DOSTĘPNE WERSJE
AVAILABLE MODELS / ДОСТУПНЫЕ ИСПОЛНЕНИЯ

Dostępne kolory: **- biały**
Available colors: - white
Цветовые варианты : - белый

Materiał: **- ABS**
Material: - ABS
Материал: - ABS

Wersje standardowe
Standard versions / Стандартные исполнения
007-0225 D/KPO 110x55
007-1479 D/KPO 220x55

Kolano pionowe płaskie
Flat vertical bend
Колено вертикальное плоское

D/KPI

[110x55 220x55]

RYSUNEK TECHNICZNY / TECHNICAL DRAWING / ЧЕРТЕЖ

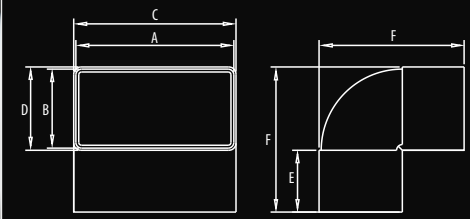

WYMIARY / DIMENSIONS / РАЗМЕРЫ

	A	B	C	D	E	F
D/KPI 110x55	110	55	113	58	45	101
D/KPI 220x55	219	54	223	58	35	92

DOSTĘPNE WERSJE
AVAILABLE MODELS / ДОСТУПНЫЕ ИСПОЛНЕНИЯ

Dostępne kolory: **- biały**
Available colors: - white
Цветовые варианты : - белый

Materiał: **- ABS**
Material: - ABS
Материал: - ABS

Wersje standardowe
Standard versions / Стандартные исполнения
007-0222 D/KPI 110x55
007-1478 D/KPI 220x55

SPOSÓB MONTAŻU / INSTALLATION METHODS / РАЗМЕРЫ

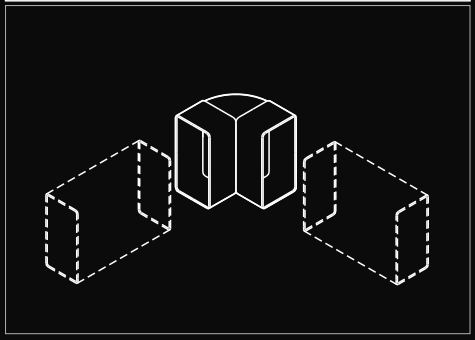

Kołnierz przyścienny
Wall plate for flat ducts
Фланец настенный

D/UKP

[110x55]

RYSUNEK TECHNICZNY / TECHNICAL DRAWING / ЧЕРТЕЖ

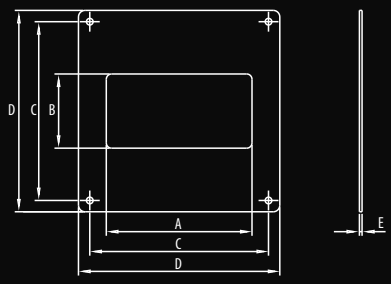

WYMIARY / DIMENSIONS / РАЗМЕРЫ

	A	B	C	D	E
D/UKP 110x55	110	56	140	152	2

SPOSÓB MONTAŻU / INSTALLATION METHODS / РАЗМЕРЫ

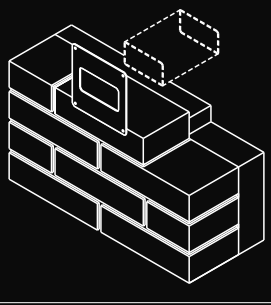

DOSTĘPNE WERSJE
AVAILABLE MODELS / ДОСТУПНЫЕ ИСПОЛНЕНИЯ

Dostępne kolory: **- biały**
Available colors: - white
Цветовые варианты : - белый

Materiał: **- ABS**
Material: - ABS
Материал: - ABS

Wersje standardowe
Standard versions / Стандартные исполнения
007-0236 D/UKP 110x55

Kołnierz przyścienny z przepustnicą
Wall plate for flat ducts with damper
Фланец настенный с клапаном

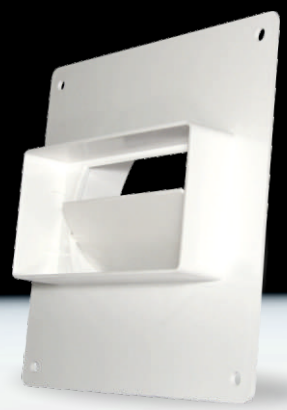

D/UZP

[Ø104/110x55]

RYSUNEK TECHNICZNY / TECHNICAL DRAWING / ЧЕРТЕЖ

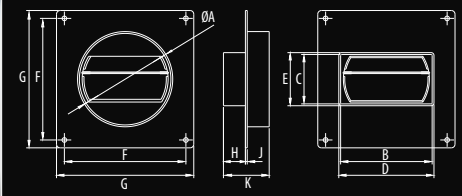

WYMIARY / DIMENSIONS / РАЗМЕРЫ

	A	B	C	D	E	F	G	H	J	K
D/UZP	100	110	55	114	58	133	150	24	2	50

DOSTĘPNE WERSJE
AVAILABLE MODELS / ДОСТУПНЫЕ ИСПОЛНЕНИЯ

Dostępne kolory: **- biały**
Available colors: - white
Цветовые варианты : - белый

Materiał: **- ABS**
Material: - ABS
Материал: - ABS

Wersje standardowe
Standard versions / Стандартные исполнения
007-0233 D/UZP Ø104/110x55

SPOSÓB MONTAŻU / INSTALLATION METHODS / РАЗМЕРЫ

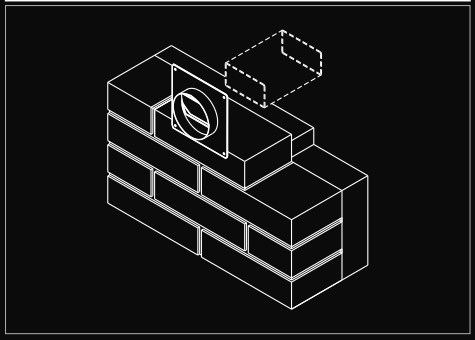

Kołnierz przyścienny
Wall plate for round ducts
Фланец настенный

D/UKO

[Ø100 Ø104]

RYSUNEK TECHNICZNY / TECHNICAL DRAWING / ЧЕРТЕЖ

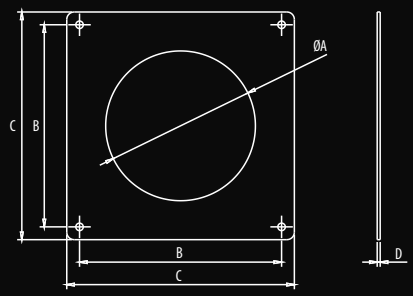

WYMIARY / DIMENSIONS / РАЗМЕРЫ

	A	B	C	D
D/UKO Ø100	100	140	152	2
D/UKO Ø104	104	140	152	2

SPOSÓB MONTAŻU / INSTALLATION METHODS / РАЗМЕРЫ

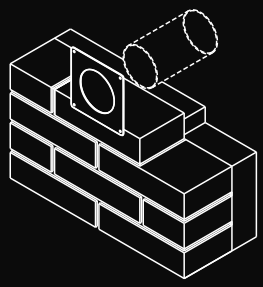

DOSTĘPNE WERSJE
AVAILABLE MODELS / ДОСТУПНЫЕ ИСПОЛНЕНИЯ

Dostępne kolory: **- biały**
Available colors: - white
Цветовые варианты : - белый

Materiał: **- ABS**
Material: - ABS
Материал: - ABS

Wersje standardowe
Standard versions / Стандартные исполнения
007-0235 D/UKO Ø100
007-0240 D/UKO Ø104

Kołnierz przyścienny z przepustnicą
Wall plate for round ducts with damper
Фланец настенный с клапаном

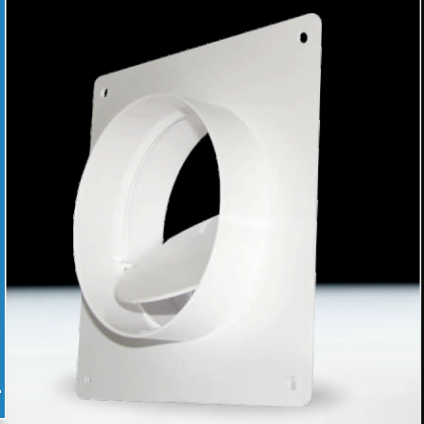

D/UOP

[Ø100 / 104 Ø125/104]

RYSUNEK TECHNICZNY / TECHNICAL DRAWING / ЧЕРТЕЖ

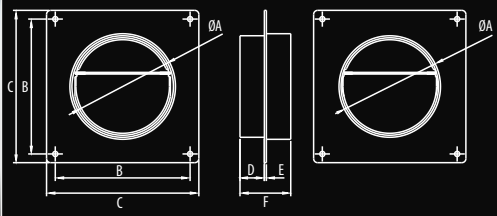

WYMIARY / DIMENSIONS / РАЗМЕРЫ

	A	B	C	D	E	F
D/UOP Ø100/104	100	133	150	24	2	50

DOSTĘPNE WERSJE
AVAILABLE MODELS / ДОСТУПНЫЕ ИСПОЛНЕНИЯ

Dostępne kolory: **- biały**
Available colors: - white
Цветовые варианты : - белый

Materiał: **- ABS**
Material: - ABS
Материал: - ABS

Wersje standardowe
Standard versions / Стандартные исполнения
007-0230 D/UOP Ø100/104
007-4347 D/UOP Ø125/104

SPOSÓB MONTAŻU / INSTALLATION METHODS / РАЗМЕРЫ

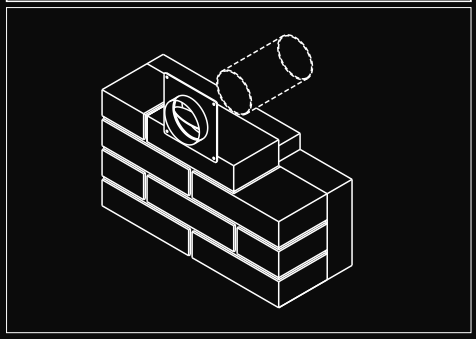

Trójnik okrągły
Round T-joint
Тройник круглый

D/TO

[Ø100 Ø125]

RYSUNEK TECHNICZNY / TECHNICAL DRAWING / ЧЕРТЕЖ

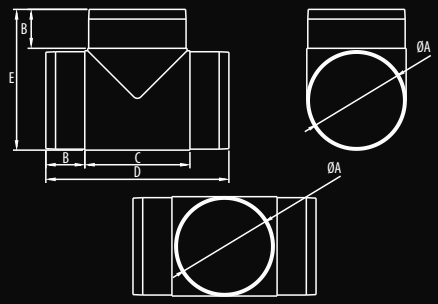

WYMIARY / DIMENSIONS / РАЗМЕРЫ

	A	B	C	D	E
D/TO Ø100	100	40	108	188	145
D/TO Ø125	125	40	133	213	169

SPOSÓB MONTAŻU / INSTALLATION METHODS / РАЗМЕРЫ

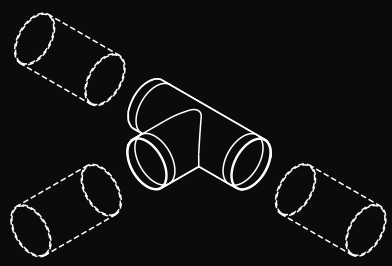

DOSTĘPNE WERSJE
AVAILABLE MODELS / ДОСТУПНЫЕ ИСПОЛНЕНИЯ

Dostępne kolory: **- biały**
Available colors: - white
Цветовые варианты : - белый

Materiał: **- ABS**
Material: - ABS
Материал: - ABS

Wersje standardowe
Standard versions / Стандартные исполнения
007-0218 D/TO Ø100
007-4343 D/TO Ø125

Trójnik płaski
Flat T-joint
Тройник плоский

D/TP

[110x55 220X55]

RYSUNEK TECHNICZNY / TECHNICAL DRAWING / ЧЕРТЕЖ

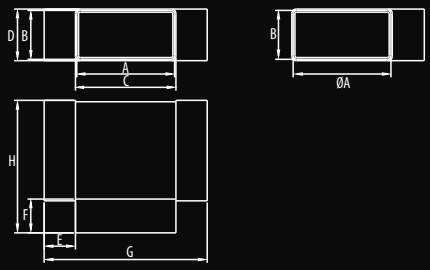

WYMIARY / DIMENSIONS / РАЗМЕРЫ

	A	B	C	D	E	F	G	H
D/TP 110x55	110	55	113	58	36	38	184	150
D/TP 220x55	220	55	223	58	44	45	308	265

SPOSÓB MONTAŻU / INSTALLATION METHODS / РАЗМЕРЫ

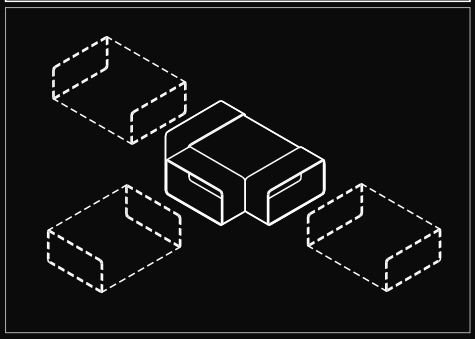

DOSTĘPNE WERSJE
AVAILABLE MODELS / ДОСТУПНЫЕ ИСПОЛНЕНИЯ

Dostępne kolory: **- biały**
Available colors: - white
Цветовые варианты : - белый

Materiał: **- ABS**
Material: - ABS
Материал: - ABS

Wersje standardowe
Standard versions / Стандартные исполнения
007-0227 D/TP 110x55
007-0277 D/TP 220X55

Uchwyt mocujący płaski
Holder for flat ducts
Крепление плоское

D/UMP

[110x55 220x55]

RYSUNEK TECHNICZNY / TECHNICAL DRAWING / ЧЕРТЕЖ

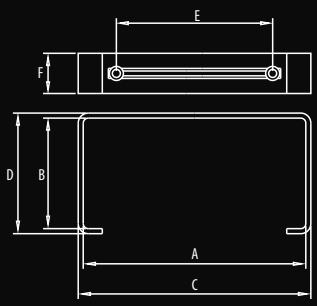

WYMIARY / DIMENSIONS / РАЗМЕРЫ

	A	B	C	D	E	F
D/UMP 110x55	111	55	116	60	78	20
D/UMP 220x55	219	54	224	56	129	26

SPOSÓB MONTAŻU / INSTALLATION METHODS / РАЗМЕРЫ

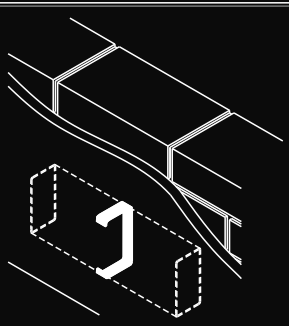

DOSTĘPNE WERSJE
AVAILABLE MODELS / ДОСТУПНЫЕ ИСПОЛНЕНИЯ

Dostępne kolory: **- biały**
Available colors: - white
Цветовые варианты : - белый

Materiał: **- ABS**
Material: - ABS
Материал: - ABS

Wersje standardowe
Standard versions / Стандартные исполнения
007-0238 D/UMP 110x55
007-1489 D/UMP 220x55

Uchwyt mocujący okrągły
Holder for round ducts
Крепление круглое

D/UMO

[Ø100 Ø104 Ø125]

RYSUNEK TECHNICZNY / TECHNICAL DRAWING / ЧЕРТЕЖ

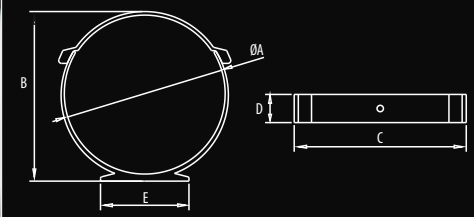

WYMIARY / DIMENSIONS / РАЗМЕРЫ

	A	B	C	D	E
D/UMO Ø100	100	105	107	18	55
D/UMO Ø104	104	111	113	18	45
D/UMO Ø125	125	132	131	17	62

SPOSÓB MONTAŻU / INSTALLATION METHODS / РАЗМЕРЫ

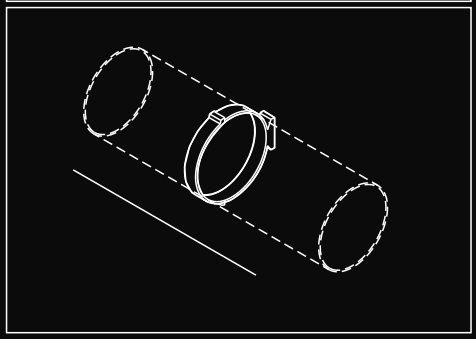

DOSTĘPNE WERSJE
AVAILABLE MODELS / ДОСТУПНЫЕ ИСПОЛНЕНИЯ

Dostępne kolory: **- biały**
Available colors: - white
Цветовые варианты : - белый

Materiał: **- ABS**
Material: - ABS
Материал: - ABS

Wersje standardowe
Standard versions / Стандартные исполнения
007-0237 D/UMO Ø100
007-0239 D/UMO Ø104
007-4346 D/UMO Ø125

Łącznik przekrojów zmiennych - długi
Round to flat connector - long
Соединитель переменных сечений - длинный

D/ZD

[Ø104/110x55 Ø125/220x55]

RYSUNEK TECHNICZNY / TECHNICAL DRAWING / ЧЕРТЕЖ

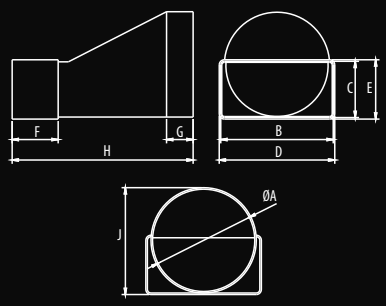

WYMIARY / DIMENSIONS / РАЗМЕРЫ

	A	B	C	D	E	F	G	H	J
D/ZD Ø104/110x55	100	110	54	113	58	45	26	117	105
D/ZD Ø125/220x55	127	219	53	223	57	32	30	118	130

SPOSÓB MONTAŻU / INSTALLATION METHODS / РАЗМЕРЫ

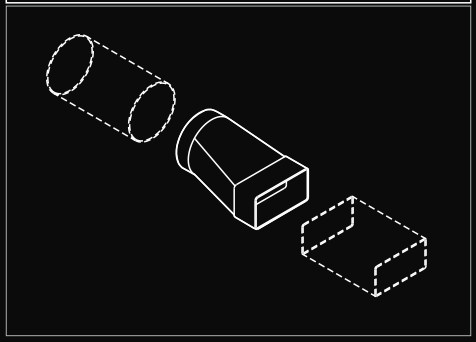

DOSTĘPNE WERSJE
AVAILABLE MODELS / ДОСТУПНЫЕ ИСПОЛНЕНИЯ

Dostępne kolory: **- biały**
Available colors: - white
Цветовые варианты : - белый

Materiał: **- ABS**
Material: - ABS
Материал: - ABS

Wersje standardowe
Standard versions / Стандартные исполнения
007-0224 D/ZD Ø104/110x55
007-1480 D/ZD Ø125/220x55

Łącznik przekrojów zmiennych - krótki
Round to flat connector - short
Соединитель переменных сечений - короткий

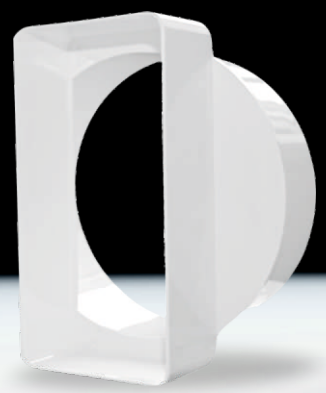

D/ZK

[Ø100/110x55]

RYSUNEK TECHNICZNY / TECHNICAL DRAWING / ЧЕРТЕЖ

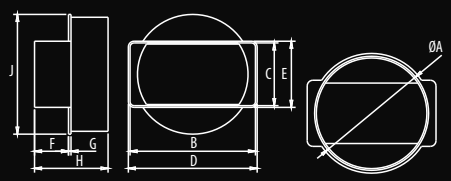

WYMIARY / DIMENSIONS / РАЗМЕРЫ

	A	B	C	D	E	F	G	H	J
D/ZK Ø100/110x55	100	110	55	114	58	30	2	64	105

DOSTĘPNE WERSJE
AVAILABLE MODELS / ДОСТУПНЫЕ ИСПОЛНЕНИЯ

Dostępne kolory: **- biały**
Available colors: - white
Цветовые варианты : - белый

Materiał: **- ABS**
Material: - ABS
Материал: - ABS

Wersje standardowe
Standard versions / Стандартные исполнения
007-0219 D/ZK Ø100 / 110x55

SPOSÓB MONTAŻU / INSTALLATION METHODS / РАЗМЕРЫ

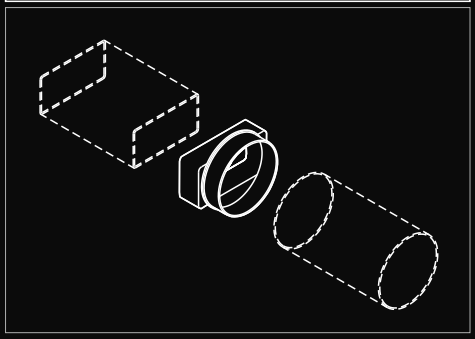

Redukcja
Round reducer / Редукция круглых каналов

D/RE

[100/125 125/150]

RYSUNEK TECHNICZNY / TECHNICAL DRAWING / ЧЕРТЕЖ

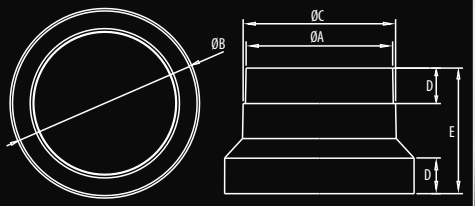

WYMIARY / DIMENSIONS / РАЗМЕРЫ

	A	B	C	D	E
D/RE 100/125	100	125	104	24	85
D/RE 125/150	122	150	125	24	85

SPOSÓB MONTAŻU / INSTALLATION METHODS / РАЗМЕРЫ

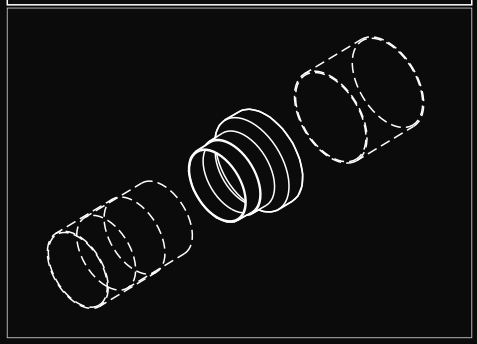

DOSTĘPNE WERSJE
AVAILABLE MODELS / ДОСТУПНЫЕ ИСПОЛНЕНИЯ

Dostępne kolory: **- biały**
Available colors: - white
Цветовые варианты : - белый

Materiał: **- ABS**
Material: - ABS
Материал: - ABS

Wersje standardowe
Standard versions / Стандартные исполнения
007-0307 D/RE 100/125
007-0308 D/RE 125/150

Łącznik kanałów okrągłych
Round duct connector
Соединитель круглых каналов

D/LO

[Ø100 Ø104]

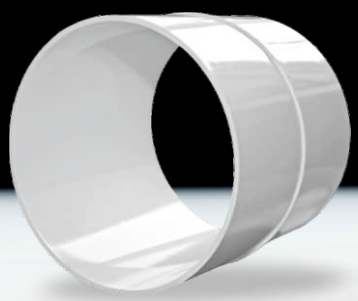

DOSTĘPNE WERSJE
AVAILABLE MODELS / ДОСТУПНЫЕ ИСПОЛНЕНИЯ

Dostępne kolory: **- biały**
Available colors: - white
Цветовые варианты : - белый

Materiał: **- ABS**
Material: - ABS
Материал: - ABS

Wersje standardowe
Standard versions / Стандартные исполнения
007-0221 D/LO Ø100
007-0333 D/LO Ø104

RYSUNEK TECHNICZNY / TECHNICAL DRAWING / ЧЕРТЕЖ

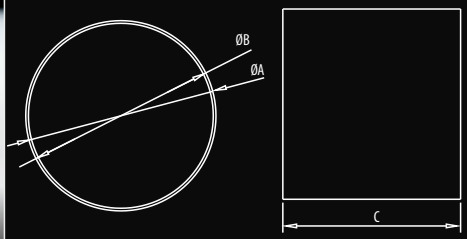

WYMIARY / DIMENSIONS / РАЗМЕРЫ

	A	B	C
D/LO Ø100	100	96	98
D/LO Ø104	103	100	98

SPOSÓB MONTAŻU / INSTALLATION METHODS / РАЗМЕРЫ

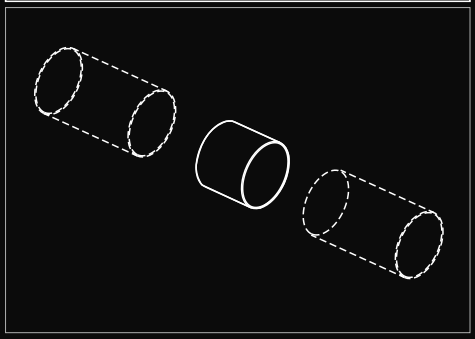

Redukcja wielostopniowa
Round step reducer
Редукция круглых каналов - ступенчатая

D/REW

[Ø100 Ø110 Ø120 Ø125 Ø147]

RYSUNEK TECHNICZNY / TECHNICAL DRAWING / ЧЕРТЕЖ

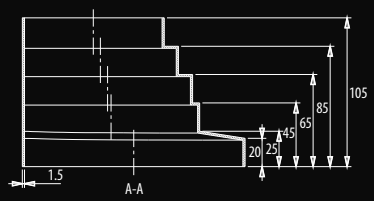

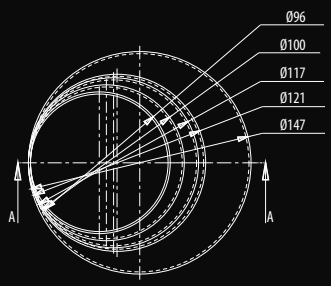

SPOSÓB MONTAŻU / INSTALLATION METHODS / РАЗМЕРЫ

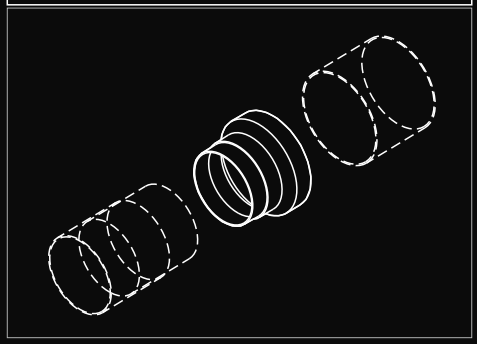

DOSTĘPNE WERSJE
AVAILABLE MODELS / ДОСТУПНЫЕ ИСПОЛНЕНИЯ

Dostępne kolory:	**- biały**
Available colors:	- white
Цветовые варианты :	- белый
Materiał:	**- ABS**
Material:	- ABS
Материал:	- ABS

Wersje standardowe
Standard versions / Стандартные исполнения
007-1828 D/REW

Przewody wentylacyjne

Ventilation ducts / Воздуховоды

Za pomocą przewodów wentylacyjnych dostarczane jest świeże i usuwane zużyte powietrze. Przewody wentylacyjne wykonane są zazwyczaj z giętkich, cienkościennych rur metalowych lub z elastycznego tworzywa sztucznego. Służą zarówno tłumieniu hałasów jak i nie wyziębianiu się powietrza.

Ventilation ducts are used to supply fresh air and exhaust it when it is stale. They are made from flexible, thin-walled metal tubes or flexible PVC. They help to keep the noise level low and avoid losing heat.

Воздуховоды - это эластичные части вентиляционного оборудования. Воздуховоды применяются как в вентиляционных системах, так и в системах кондиционирования. Благодаря своей форме, воздуховоды поглощают шум, существующий в вентиляционном оборудовании. Воздуховоды характеризуются высокой эластичностью и прочностью - поэтому можно многократно менять их форму и локализацию.

Przewody wentylacyjne

Ventilation ducts / Воздуховоды

spis treści

contents /содержание

FLEKS 152
Przewód wentylacyjny / Ventilation duct / Воздуховод

TERMOFLEKS 153
Przewód wentylacyjny z izolacją termiczną
Ventilation duct with thermal insulation / Воздуховод с термической изоляцией

AKUSTIFLEKS 154
Przewód wentylacyjny z izolacją akustyczną
Ventilation duct with acoustic insulation / Воздуховод с акустической изоляцией

ALUFLEKS 155
Przewód wentylacyjny / Ventilation duct / Воздуховод

D/O 125 156
Kanał okrągły / Round duct / Канал круглый

D/O 157
Kanał okrągły / Round duct / Канал круглый

D/P 158
Kanał płaski / Flat duct / Канал плоский

Przewód wentylacyjny
Ventilation duct
Воздуховод

FLEKS

[Ø100 Ø125 Ø150 Ø160 Ø200 Ø250 Ø315]

PARAMETRY TECHNICZNE / TECHNICAL DATA / ТЕХНИЧЕСКИЕ ПАРАМЕТРЫ

Typ Type Тип	**Jednostka** Unit Единица	**FLEKS**
Materiał Material Материал		**Aluminium 8011**
Grubość materiału The material thickness Толщина материала	**[mm]**	**0,09**
Zakres temperatur Temperature range Диапазон температур	**[°C]**	**-30 ÷ +140**
Maks. prędkość powietrza Max. air speed Макс. скорость воздуха	**[m/s]**	**30**
Maks. ciśnienie Max. pressure Макс. давление	**[Pa]**	**2500**
Promień gięcia Bend radius Радиус изгиба	**[mm]**	**5xD**
Długość standardowa Standard lenght Стандартная длина	**[m]**	**5/10**

DOSTĘPNE WERSJE
AVAILABLE MODELS / ДОСТУПНЫЕ ИСПОЛНЕНИЯ

Dostępne kolory: **- srebrny**
Available colors: - silver
Цветовые варианты : - серебряный

Materiał: **- folia aluminiowa**
Material: - Aluminium foil
Материал: - алюминиевая фольга

Wersje standardowe
Standard versions / Стандартные исполнения
012-0632 FLEKS Ø100/5 mb
012-0601 FLEKS Ø100/10 mb
012-0633 FLEKS Ø125/5 mb
012-0602 FLEKS Ø125/10 mb
012-0634 FLEKS Ø150/5 mb
012-0603 FLEKS Ø150/10 mb
012-0635 FLEKS Ø160/5 mb
012-0604 FLEKS Ø160/10 mb
012-0636 FLEKS Ø200/5 mb
012-0605 FLEKS Ø200/10 mb
012-0637 FLEKS Ø250/5 mb
012-0606 FLEKS Ø250/10 mb
012-0638 FLEKS Ø315/5 mb
012-0627 FLEKS Ø315/10 mb

Przewód wentylacyjny z izolacją termiczną
Ventilation duct with thermal insulation
Воздуховод с термической изолацией

TERMOFLEKS

[Ø100 Ø125 Ø150 Ø160 Ø200 Ø250]

PARAMETRY TECHNICZNE / TECHNICAL DATA / ТЕХНИЧЕСКИЕ ПАРАМЕТРЫ

Typ Type Тип	**Jednostka** Unit Единица	**TERMOFLEKS**
Materiał izolacyjny Insulating material Изоляционный материал		**wełna mineralna** mineral wool минеральная вата
Grubość warstwy izolacyjnej Insulating layer thickness Толщина изоляционного слоя	**[mm]**	**30**
Zakres temperatur Temperature range Диапазон температур	**[°C]**	**-30 ÷ +250**
Maks. prędkość powietrza Max. air speed Макс. скорость воздуха	**[m/s]**	**30**
Maksymalne ciśnienie Max. pressure Макс. давление	**[Pa]**	**2500**
Promień gięcia Bend radius Радиус изгиба	**[mm]**	**5xD**
Długość standardowa Standard lenght Стандартная длина	**[m]**	**5/10**

DOSTĘPNE WERSJE
AVAILABLE MODELS / ДОСТУПНЫЕ ИСПОЛНЕНИЯ

Dostępne kolory: **- srebrny**
Available colors: - silver
Цветовые варианты : - серебряный

Materiał: **- folia aluminiowa, wełna mineralna**
Material: - aluminium foil, mineral wool
Материал: - алюминиевая фольга, минеральная вата

Wersje standardowe
Standard versions / Стандартные исполнения
007-1571 TERMOFLEKS Ø100/5 mb (150°)
007-1577 TERMOFLEKS Ø100/10 mb (150°)
007-1572 TERMOFLEKS Ø125/5 mb (150°)
007-1578 TERMOFLEKS Ø125/10 mb (150°)
007-1573 TERMOFLEKS Ø150/5 mb (150°)
007-1579 TERMOFLEKS Ø150/10 mb (150°)
007-1574 TERMOFLEKS Ø160/5 mb (150°)
007-1580 TERMOFLEKS Ø160/10 mb (150°)
007-1575 TERMOFLEKS Ø200/5 mb (150°)
007-1581 TERMOFLEKS Ø200/10 mb (150°)
007-1576 TERMOFLEKS Ø250/5 mb (150°)
007-1582 TERMOFLEKS Ø250/10 mb (150°)
007-1583 TERMOFLEKS Ø100/5 mb (250°)
007-1589 TERMOFLEKS Ø100/10 mb (250°)
007-1584 TERMOFLEKS Ø125/5 mb (250°)
007-1590 TERMOFLEKS Ø125/10 mb (250°)
007-1585 TERMOFLEKS Ø150/5 mb (250°)
007-1591 TERMOFLEKS Ø150/10 mb (250°)
007-1586 TERMOFLEKS Ø160/5 mb (250°)
007-1592 TERMOFLEKS Ø160/10 mb (250°)
007-1587 TERMOFLEKS Ø200/5 mb (250°)
007-1593 TERMOFLEKS Ø200/10 mb (250°)
007-1588 TERMOFLEKS Ø250/5 mb (250°)
007-1594 TERMOFLEKS Ø250/10 mb (250°)

Kanał wentylacyjny z izolacją akustyczną
Ventilation duct with acoustic insulation
Воздуховод с акустической изоляцией

AKUSTIFLEKS

[Ø100 Ø125 Ø150 Ø160 Ø200 Ø250]

Kanał z perforacją wewnętrzną - funkcja tłumika
Perforated internal duct - silencing
Воздуховод с внутренней перфорацией
функция глушителя

PARAMETRY TECHNICZNE / TECHNICAL DATA / ТЕХНИЧЕСКИЕ ПАРАМЕТРЫ

Typ Type Тип	**Jednostka** Unit Единица	**AKUSTIFLEKS**
Materiał izolacyjny Insulating material Material		**wełna mineralna** mineral wool минеральная вата
Grubość warstwy izolacyjnej Insulating layer thickness Толщина изоляционного слоя	**[mm]**	**30**
Zakres temperatur Temperature range Диапазон температур	**[°C]**	**-30 ÷ +150**
Maks. prędkość powietrza Max. air speed Макс. скорость воздуха	**[m/s]**	**30**
Maksymalne ciśnienie Max. pressure Макс. давление	**[Pa]**	**2500**
Długość standardowa Standard lenght Стандартная длина	**[m]**	**1**
Osłona zewnętrzna External cover Внешняя защита		**Folia aluminiowa** Aluminium foil Алюминиевая фольга

DOSTĘPNE WERSJE
AVAILABLE MODELS / ДОСТУПНЫЕ ИСПОЛНЕНИЯ

Dostępne kolory: **- srebrny**
Available colors: - silver
Цветовые варианты : - серебряный

Materiał: **- folia aluminiowa, wełna mineralna**
Material: - aluminium foil, mineral wool
Материал: - алюминиевая фольга, минеральная вата

Wersje standardowe
Standard versions / Стандартные исполнения
012-0326 AKUSTIFLEKS Ø100/1 mb
012-0327 AKUSTIFLEKS Ø125/1 mb
012-0328 AKUSTIFLEKS Ø150/1 mb
012-0329 AKUSTIFLEKS Ø160/1 mb
012-0330 AKUSTIFLEKS Ø200/1 mb
012-0331 AKUSTIFLEKS Ø250/1 mb

Przewód wentylacyjny
Ventilation duct
Воздуховоды

ALUFLEKS

[Ø80 Ø100 Ø110 Ø115 Ø120 Ø125 Ø130 Ø140 Ø150 Ø160 Ø200 Ø250 Ø315]

PARAMETRY TECHNICZNE / TECHNICAL DATA / ТЕХНИЧЕСКИЕ ПАРАМЕТРЫ

Typ Type Тип	**Jednostka** Unit Единица	**ALUFLEKS**
Materiał Material Материал		**taśma aluminiowa** aluminium alloy tape алюминиевая лента
Grubość materiału Material thickness Толщина материала	**[mm]**	**0,09**
Zakres temperatur Temperature range Диапазон температур	**[°C]**	**-30 ÷ +250**
Maks. prędkość powietrza Max. air speed Макс. скорость воздуха	**[m/s]**	**25**
Maks. ciśnienie Max. pressure Макс. давление	**[Pa]**	**2000**
Promień gięcia Bend radius Радиус изгиба	**[mm]**	**5xD**
Długość standardowa przed rozciągnięciem Standard lenght before extending Стандартная длина перед растяжением	**[m]**	**1**
Długość standardowa po rozciągnięciu Standard lenght after extending Стандартная длина после растяжения	**[m]**	**3**
Średnica rury Duct diameter Диаметр воздуховода	**[mm]**	**80-315**

DOSTĘPNE WERSJE
AVAILABLE MODELS / ДОСТУПНЫЕ ИСПОЛНЕНИЯ

Dostępne kolory: **- srebrny**
Available colors: - silver
Цветовые варианты : - серебряный

Materiał: **- aluminium**
Material: - aluminium
Материал: - алюминий

Wersje standardowe
Standard versions / Стандартные исполнения
007-0413 ALUFLEKS Ø80/3 mb
007-0128 ALUFLEKS Ø100/3 mb
007-0129 ALUFLEKS Ø110/3 mb
007-1675 ALUFLEKS Ø115/3 mb
007-0130 ALUFLEKS Ø120/3 mb
007-0131 ALUFLEKS Ø125/3 mb
007-0132 ALUFLEKS Ø130/3 mb
007-0414 ALUFLEKS Ø140/3 mb
007-0133 ALUFLEKS Ø150/3 mb
007-0134 ALUFLEKS Ø160/3 mb
007-0135 ALUFLEKS Ø200/3 mb
007-0415 ALUFLEKS Ø250/3 mb
007-0416 ALUFLEKS Ø315/3 mb

Przewód wentylacyjny
Ventilation duct
Воздуховод

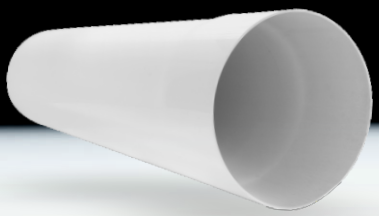

D/O

[Ø125]

RYSUNEK TECHNICZNY / TECHNICAL DRAWING / ЧЕРТЕЖ

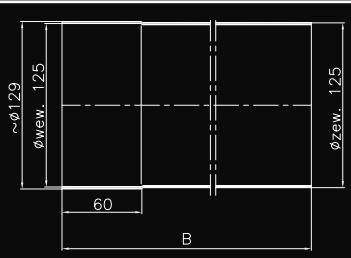

WYMIARY / DIMENSIONS / РАЗМЕРЫ

	B
D/O Ø125/0.5	500
D/O Ø125/1.0	1000
D/O Ø125/1.5	1500

Kanał mufowany - elementy łączone są bez dodatkowej złączki
Easy connection - elements are connected without additional connector
Муфтованный канал - элементы соединяются без дополнительной соединительной детали

DOSTĘPNE WERSJE
AVAILABLE MODELS / ДОСТУПНЫЕ ИСПОЛНЕНИЯ

Dostępne kolory: **- biały**
Available colors: - white
Цветовые варианты : - белый

Materiał: **- PCV**
Material: - PCV
Материал: - PCV

Wersje standardowe
Standard versions / Стандартные исполнения
007-4340 D/O Ø125/0,5 mb
007-4341 D/O Ø125/1,0 mb
007-4342 D/O Ø125/1,5 mb

Kanał okrągły
Round duct / Канал круглый

D/O

Ø100/0.5 MB Ø104/0.5 MB Ø150/0.5 MB
Ø100/1.0 MB Ø104/1.0 MB Ø150/1.0 MB
Ø100/1.5 MB Ø104/1.5 MB Ø150/1.5 MB

RYSUNEK TECHNICZNY / TECHNICAL DRAWING / ЧЕРТЕЖ

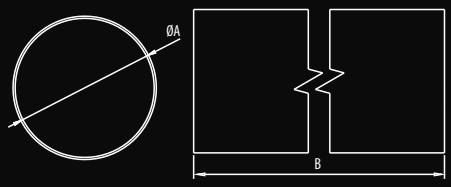

WYMIARY / DIMENSIONS / РАЗМЕРЫ

	A	B
D/O Ø100/0.5	100	500
D/O Ø100/1.0	100	1000
D/O Ø100/1.5	100	1500
D/O Ø104/0.5	104	500
D/O Ø104/1.0	104	1000
D/O Ø104/1.5	104	1500
D/O Ø150/0.5	150	500
D/O Ø150/1.0	150	1000
D/O Ø150/1.5	150	1500

SPOSÓB MONTAŻU / INSTALLATION METHODS / РАЗМЕРЫ

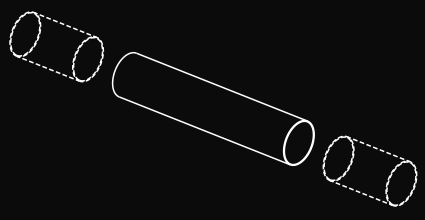

DOSTĘPNE WERSJE
AVAILABLE MODELS / ДОСТУПНЫЕ ИСПОЛНЕНИЯ

Dostępne kolory: **- biały**
Available colors: - white
Цветовые варианты : - белый

Materiał: **- PCV**
Material: - PCV
Материал: - PCV

Wersje standardowe
Standard versions / Стандартные исполнения
007-0207 Ø100/0.5 mb
007-0208 Ø100/1.0 mb
007-0209 Ø100/1.5 mb
007-0210 Ø104/0.5 mb
007-0211 Ø104/1.0 mb
007-0212 Ø104/1.5 mb

Wersje na zamówienie
Models on order / Исполнения под заказ
007-1710 Ø150/0.5 mb
007-1711 Ø150/1.0 mb
007-1712 Ø150/1.5 mb

Kanał płaski
Flat duct / Канал плоский

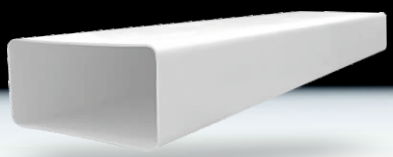

D/P

110x55/0.5 mb 220x55/0.5 mb
110x55/1.0 mb 220x55/1.0 mb
110x55/1.5 mb 220x55/1.5 mb

RYSUNEK TECHNICZNY / TECHNICAL DRAWING / ЧЕРТЕЖ

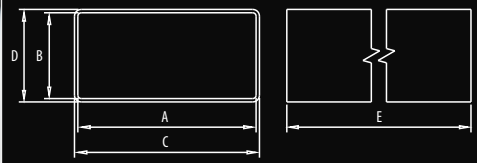

WYMIARY / DIMENSIONS / РАЗМЕРЫ

	A	B	C	D	E
D/P 110x55/0.5	106	51	110	55	500
D/P 110x55/1.0	106	51	110	55	1000
D/P 110x55/1.5	106	51	110	55	1500
D/P 220x55/0.5	215	50	219	54	500
D/P 220x55/1.0	215	50	219	54	1000
D/P 220x55/1.5	215	50	219	54	1500

DOSTĘPNE WERSJE
AVAILABLE MODELS / ДОСТУПНЫЕ ИСПОЛНЕНИЯ

Dostępne kolory: **- biały**
Available colors: - white
Цветовые варианты : - белый

Materiał: **- PCV**
Material: - PCV
Материал: - PCV

Wersje standardowe
Standard versions / Стандартные исполнения
007-0213 D/P 110x55/0.5 mb
007-0214 D/P 110x55/1.0 mb
007-0215 D/P 110x55/1.5 mb
007-1507 D/P 220x55/0.5 mb
007-1508 D/P 220x55/1.0 mb
007-1509 D/P 220x55/1.5 mb

SPOSÓB MONTAŻU / INSTALLATION METHODS / РАЗМЕРЫ

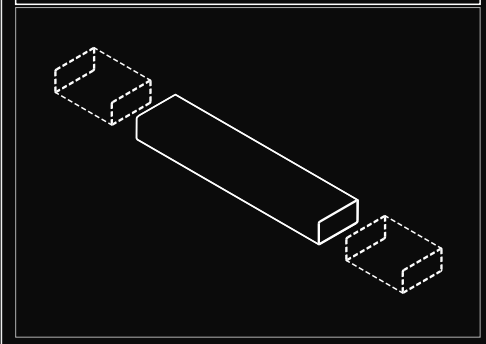

BERLÜF
LEADER DER INNOVATION

SPARTAN - CENTRALE WENTYLACYJNE

SPARTAN- AIR HANDLING UNITS / SPARTAN - ВЕНТИЛЯЦИОННЫЕ УСТАНОВКИ

TECHNOLOGIES OF THE FUTURE

INTELLIGENT VENTILATION

GERMAN RELIABILITY

Centrala wentylacyjna Spartan łączy ze sobą małe gabaryty, a także doskonałe parametry techniczne. Rozmiar centrali umożliwia montaż w niewielkiej przestrzeni, np. sufitu podwieszanego. Produkt stanowi doskonałe rozwiązanie do wentylacji pomieszczeń i odzysku ciepła w mieszkaniach, domach oraz budynkach użyteczności publicznej.

The air handling unit Spartan joins together small dimensions and excellent technical parameters. Its size allows installation in limited spaces e.g. behind a suspended ceiling. The product is perfect for ventilation and heat recovery of apartments, houses and public utility premises.

Вентиляционная установка Spartan объединяет в себе малые габариты, а также отличные технические параметры. Размер установки делает возможным монтаж в небольшом пространстве, например в подвесном потолке. Продукт является отличным решением для вентиляции помещений и рекуперации тепла в квартирах, домах и зданиях общественного пользования.

Berlüf - ul.Główna 188, 42-280 Częstochowa

tel.+48 (34) 370-31-07, fax +48 (34) 370-31-77, info@berluf.com, www.berluf.com

Nagrzewnice

Heaters / Нагреватели

Nagrzewnice przeznaczone są do ogrzewania powietrza wentylacyjnego dostarczanego do pomieszczeń. Można je stosować w budynkach mieszkalnych, użyteczności publicznej oraz obiektach przemysłowych. Urządzenia zostały przystosowane do pracy z centralami wentylacyjnymi Dospel.

Designed for heating air supplied to premises. It can be installed in residential, public utility and industrial buildings. Compatible with Dospel air handling units.

Нагреватели применяются для обогрева вентиляционного воздуха поставляемого в помещения. Нагреватели используются в жилых и промышленных зданиях, а также объектах общественного пользования. Устройства приспособлены к работе с вентиляционными установками Dospel.

Nagrzewnice

Heaters / Нагреватели

spis treści

contents / содержание

SZERDI 162-163
Nagrzewnica kanałowa / Duct heater / Канальный нагреватель

SZERDI NE-01 164-151
Nagrzewnica kanałowa / Duct heater / Канальный нагреватель

NW-01 / NW-02 166-167
Nagrzewnica wodna / Water heater / Водяной нагреватель

WNK 168-169
Nagrzewnica wodna / Water heater / Водяной нагреватель

NE 170-171
Nagrzewnica elektryczna / Electric heater / Электрический нагреватель

DOSPEL
Leader in ventilation

PARAMETRY TECHNICZNE / TECHNICAL DATA / ТЕХНИЧЕСКИЕ ПАРАМЕТРЫ

	Średnica przyłącza Size Диаметр присоединения	Moc nominalna[W] Nominal power[W] Номинальная мощность [W]	Napięcie[V] Power supply[V] Напряжение[V]	Ilość el. grzejnych Quantity of heating el. Количество нагревательных элементов
SZERDI 1 E 100/300	Ø100	300	230	1
SZERDI 1 E 120/300	Ø120	300	230	1
SZERDI 1 E 120/900	Ø120	900	230	3
SZERDI 1 E 125/300	Ø125	300	230	1
SZERDI 1 E 125/900	Ø125	900	230	3
SZERDI 1 E 150/1000	Ø150	1000	230	1
SZERDI 1 E 150/1500	Ø150	1500	230	3
SZERDI 1 E 160/1000	Ø160	1000	230	1
SZERDI 1 E 160/1500	Ø160	1500	230	3
SZERDI 3E 150/3000	Ø150	3000	3x400	3
SZERDI 3E 150/4500	Ø150	4500	3x400	3
SZERDI 3E 160/3000	Ø160	3000	3x400	3
SZERDI 3E 160/4500	Ø160	4500	3x400	3
SZERDI 3E 200/3000	Ø200	3000	3x400	3
SZERDI 3E 200/6000	Ø200	6000	3x400	3
SZERDI 3E 250/4500	Ø250	4500	3x400	3
SZERDI 3E 250/6000	Ø250	6000	3x400	6
SZERDI 3E 250/9000	Ø250	9000	3x400	6
SZERDI 3E 315/7500	Ø315	7500	3x400	6
SZERDI 3E 315/12000	Ø315	12000	3x400	6

OPORY PRZEPŁYWU POWIETRZA
RESISTANCE OF THE AIR FLOW
СОПРОТИВЛЕНИЕ ПОТОКА ВОЗДУХА

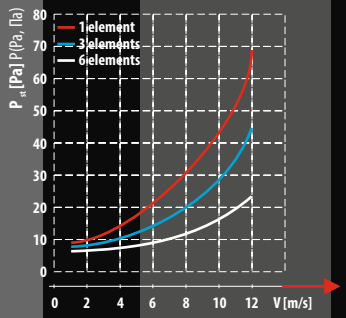

1. Wentylator
Fan / Вентилятор
2. Nagrzewnica
Heater / Нагреватель
3. Filtr
Air filter / Фильтр
4. Kierunek przepływu powietrza
Air flow direction
Направление потока воздуха

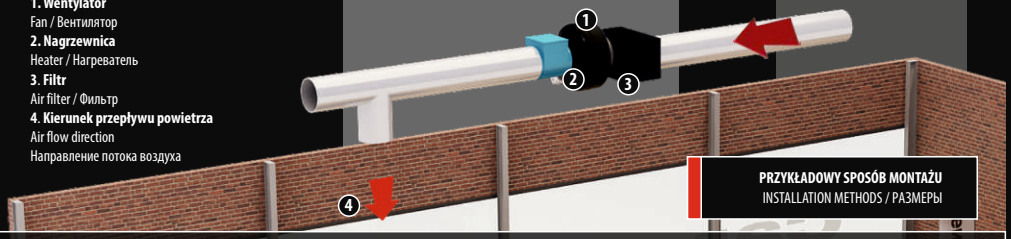

PRZYKŁADOWY SPOSÓB MONTAŻU
INSTALLATION METHODS / РАЗМЕРЫ

Nagrzewnice Szerdi przeznaczone są do ogrzewania powietrza nawiewanego do pomieszczeń. Montuje się je bezpośredniego w okrągłych kanałach wentylacyjnych.produkowane w rozmiarach od Ø 100 do Ø315 i mocach od 0,3 do 12 kW. Stosuje się je w budynkach mieszkalnych, użyteczności publicznej oraz obiektach przemysłowych do zwiększenia temperatury powietrza wentylacyjnego do wymaganej wartości. Nagrzewnice posiadają standardowo dwa stopnie zabezpieczenia termicznego przed przegrzaniem. Pierwszy stopień, resetowany automatycznie odłącza zasilanie nagrzewnicy w temperaturze 70°C. Drugi stopień, resetowany ręcznie rozłącza obwód elektryczny po przekroczeniu temperatury 80°C.

Szerdi heaters are designed to heat air supplied to premises. They are installed in round ducts, available in diameters from 100 to 315 and power ranging from 0,3 to 12 kW. Used in residential, public utility and industrial buildings to increase the temperature to required value. As a standard equipped with 2 safeguards against overheating. First, reset automatically, disconnects the heater when the temperature reaches 70°C Second, reset manually, disconnects the circuit when the temperature exceeds 80°C.

Нагреватели Szerdi предназначены для обогрева воздуха навеваемого в помещения. Они монтируются непосредственно в круглых воздуховодах. Нагреватели производятся размерами Ø100-Ø315 и мощностью 0,3 - 12 кВт. Применяются в жилых и промышленных зданиях, а также объектах общественного пользования с целью увеличения температуры вентиляционного воздуха до ожидаемого уровня. Нагреватели имеют две ступени термической защиты перед перегревом. Первая ступень - автоматически запускающаяся, отключает электропитание нагревателя, когда температура достигает 70°C. Вторая ступень - запускаемая вручную, разъединяет электрическую цепь, когда температура превышает 80°C.

Nagrzewnica elektryczna kanałowa
Duct heater / Нагреватель электрический - канальный

SZERDI

[1E 3E]

RYSUNEK TECHNICZNY / TECHNICAL DRAWING / ЧЕРТЕЖ

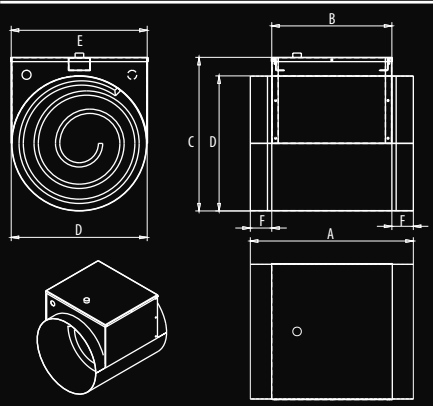

WYMIARY / DIMENSIONS / РАЗМЕРЫ

	A	B	C	D	E	F
SZERDI 1E 100/300	220	145	182	100	108	40
SZERDI 1E 120/300	250	173	202	120	126	40
SZERDI 1E 120/900	250	173	202	120	126	40
SZERDI 1E 125/300	250	173	202	125	125	40
SZERDI 1E 125/900	250	173	202	125	125	40
SZERDI 1E 150/1000	260	164	225	150	155	50
SZERDI 1E 150/1500	260	164	216	150	155	50
SZERDI 1E 160/1000	300	203	221	160	165	50
SZERDI 1E 160/1500	300	203	221	160	165	50
SZERDI 3E 150/3000	260	165	217	150	155	50
SZERDI 3E 150/4500	260	164	216	150	155	50
SZERDI 3E 160/3000	300	204	224	160	165	50
SZERDI 3E 160/4500	300	203	225	160	165	50
SZERDI 3E 200/3000	300	203	270	200	208	50
SZERDI 3E 200/6000	300	203	270	200	208	50
SZERDI 3E 250/4500	370	284	337	250	255	50
SZERDI 3E 250/6000	380	284	337	250	255	50
SZERDI 3E 250/9000	380	283	337	250	255	50
SZERDI 3E 315/7500	380	284	379	315	322	50
SZERDI 3E 315/12000	380	284	379	315	322	50

DOSTĘPNE WERSJE
AVAILABLE MODELS / ДОСТУПНЫЕ ИСПОЛНЕНИЯ

Dostępne kolory: **- niebieski**
Available colors: - blue
Цветовые варианты : - синий

Materiał: **- blacha stalowa malowana proszkowo**
Material: - powder painted sheet steel
Материал: - стальной лист спорошковым покрытием

Wersje standardowe
Standard versions / Стандартные исполнения
012-0022 SZERDI 1E 100/300
012-0023 SZERDI 1 E 120/300
012-0024 SZERDI 1 E 120/900
012-0102 SZERDI 1 E 125/300
012-0025 SZERDI 1 E 125/900
012-0039 SZERDI 1 E 150/1000
012-0026 SZERDI 1 E 150/1500
012-0040 SZERDI 1 E 160/1000
012-0027 SZERDI 1 E 160/1500
012-0028 SZERDI 3E 150/3000
012-0029 SZERDI 3E 150/4500
012-0030 SZERDI 3E 160/3000
012-0031 SZERDI 3E 160/4500
012-0103 SZERDI 3E 200/3000
012-0032 SZERDI 3E 200/6000
012-0101 SZERDI 3E 250/4500
012-0118 SZERDI 3E 250/6000
012-0033 SZERDI 3E 250/9000
012-0034 SZERDI 3E 315/7500
012-0035 SZERDI 3E 315/12000

DOSPEL
Leader in ventilation

PARAMETRY TECHNICZNE / TECHNICAL DATA / ТЕХНИЧЕСКИЕ ПАРАМЕТРЫ

Typ Type Тип	**Jednostka** Unit Единица	**NE-01**
Napięcie znamionowe Rated voltage Номинальное напряжение	[V/50Hz]	230
Średnica króćców przyłączeniowych Diameter of stub pipes for air ducts Диаметр присоединительных патрубков	[mm]	100 150 200
Maksymalny strumień powietrza Maximum air flow Максимальный поток воздуха	[m^3/h]	400
Maks. prędkość strumienia powietrza Maximum air speed Максимальная скорость потока воздуха	[m/s]	4
Ilość grzałek elektrycznych Number of heating coils Количество электрических грелок		3
Maksymalna moc grzałek elektrycznych Heating coils max. power Максимальная мощность электрических грелок	[kW]	1.5 - NE-01 200/1500 1.5 - NE-01 150/1500 0.9 - NE-01 100/900

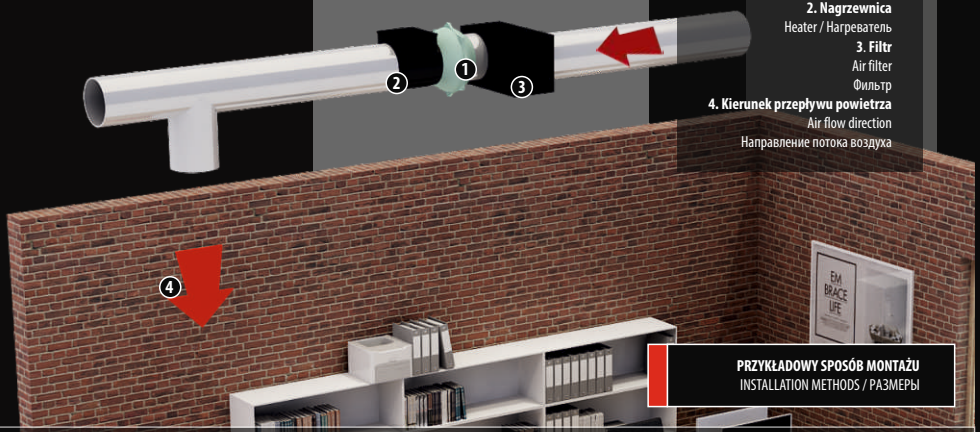

1. Wentylator
Fan / Вентилятор
2. Nagrzewnica
Heater / Нагреватель
3. Filtr
Air filter
Фильтр
4. Kierunek przepływu powietrza
Air flow direction
Направление потока воздуха

PRZYKŁADOWY SPOSÓB MONTAŻU
INSTALLATION METHODS / РАЗМЕРЫ

Nagrzewnica SZERDI NE-01 przeznaczona jest do dogrzewania powietrza wentylacyjnego, dostarczanego do pomieszczeń. Można ją stosować w budynkach mieszkalnych, budynkach użyteczności publicznej oraz obiektach przemysłowych. Urządzenie zostało przystosowane do współpracy z centralami wentylacyjnymi o maksymalnej wydajności 400 [m^3/h] i maksymalnej prędkości przepływu 4 [m/s].

SZERDI NE-01 heater is designed to heat ventilation air that flows inair diffuser. It can be used in residential buildings public utility buildings, and industrial premises. The device has been adapted to cooperate with air handling units of maximum airflow 400 [m^3/h] and the maximum flow speed 4 [m/s].

Нагреватель Szerdi NE-01 предназначен для обогрева воздуха поставляемого в помещения. Применяется в жилых и промышленных зданиях, а также объектах общественного пользования. Устройство приспособлено к работе с вентиляционными установками максимальной производительностью 400 [$м^3$/c] и максимальной скоростью потока 4 [м/с].

Nagrzewnica kanałowa
Duct heater / Нагреватель электрический - канальный

SZERDI NE-01

RYSUNEK TECHNICZNY / TECHNICAL DRAWING / ЧЕРТЕЖ

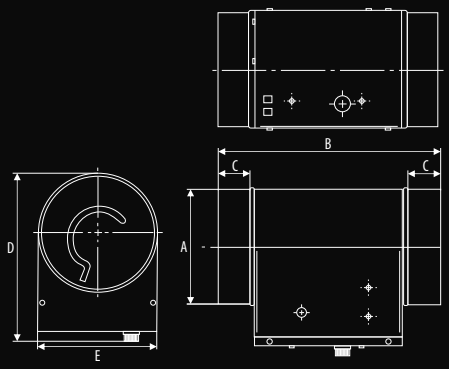

WYMIARY / DIMENSIONS / РАЗМЕРЫ

	A	B	C	D	E
NE-01 200/1500	198	380	58.2	207	287
NE-01 150/1500	148	380	58.2	157	251
NE-01 100/900	98	380	58.2	107	226

OPORY PRZEPŁYWU POWIETRZA
RESISTANCE OF THE AIR FLOW
СОПРОТИВЛЕНИЕ ПОТОКА ВОЗДУХА

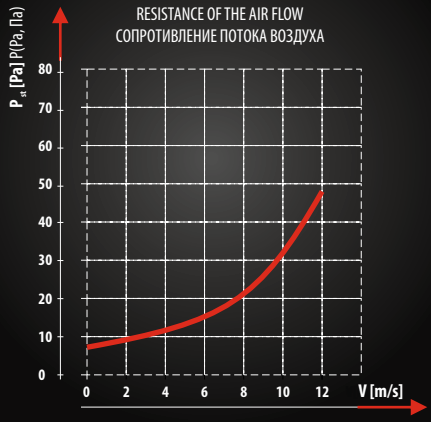

DOSTĘPNE WERSJE
AVAILABLE MODELS / ДОСТУПНЫЕ ИСПОЛНЕНИЯ

Dostępne kolory: **- czarny**
Available colors: - black
Цветовые варианты : - чёрный

Materiał: **- blacha stalowa malowana proszkowo**
Material: - powder painted sheet steel
Материал: - стальной лист спорошковым покрытием покрытием

Nagrzewnica składa się z:
Included: / Нагреватель состоит из:

Grzałki elektryczne – 3 [pcs.]
Electric warmers – 3 [pcs.]
Электрические грелки – 3 [шт.]

Elektroniczny moduł sterujący grzałkami
Electronic warmer controller
Электронный модуль управляющий грелками

Wersje standardowe
Standard versions / Стандартные исполнения
012-0135 SZERDI NE-01 100/900
012-0134 SZERDI NE-01 150/1500
012-0133 SZERDI NE-01 200/1500

DOSPEL
Leader in ventilation

PARAMETRY TECHNICZNE / TECHNICAL DATA / ТЕХНИЧЕСКИЕ ПАРАМЕТРЫ

TEMPERATURA CZYNNIKA GRZEWCZEGO / HEATERS INTAKE/EXHAUST TEMPERATURE / ТЕМПЕРАТУРА НА ВХОДЕ/ВЫХОДЕ НАГРЕВАТЕЛЯ

90/70		80/60		70/50		60/40	
Wydatek Air flow Расход	**Moc cieplna** Thermal power Тепловая мощность	**Wydatek** Air flow Расход	**Moc cieplna** Thermal power Тепловая мощность	**Wydatek** Air flow Расход	**Moc cieplna** Thermal power Тепловая мощность	**Wydatek** Air flow Расход	**Moc cieplna** Thermal power Тепловая мощность
[m³/h]	[kW]	[m³/h]	[kW]	[m³/h]	[kW]	[m³/h]	[kW]
350	3.6	350	3.0	350	2.4	350	1.8
300	3.1	300	2.6	300	2.0	300	1.5
250	2.6	250	2.1	250	1.7	250	1.3

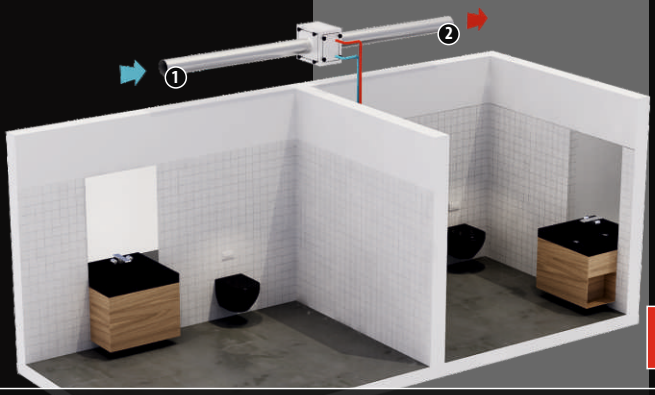

1. Przepływ powietrza 350 m³/h- temperatura 10°C
Air flow 350 m³/h - temperature 10°C
Поток воздуха 350 м³/ч - температура 10°C
2. Przepływ powietrza 350 m³/h - temperatura 30°C
Air flow 350 m³/h - temperature 30°C
Поток воздуха 350 м³/ч - температура 30°C
Zasilanie / Power supply / Питание
Przepływ wody 0,04 kg/s - temperatura 70°C
Water flow 0,04 kg/s - temperature 70°C
Поток воды 0,04 кг/с - температура 70°C
Powrót / Back / Возвращение
Przepływ wody 0,04 kg/s- temperatura 50°C
Water flow 0,04 kg/s - temperature 50°C
Поток воды 0,04 кг/с - температура 50°C

PRZYKŁADOWY SPOSÓB MONTAŻU
INSTALLATION METHODS / РАЗМЕРЫ

Wodna nagrzewnica kanałowa NW-1 służy do ogrzewania powietrza wentylacyjnego doprowadzanego do pomieszczeń. Jest to kompletne urządzenie przeznaczone do montażu w systemie wentylacji mechanicznej (z wymuszonym przepływem powietrza). W Nagrzewnicy kanałowej NW-1 zabudowany jest lamelowy wymiennik ciepła — ciecz/powietrze, który musi być podłączony do sieci CO. Moc grzewcza urządzenia jest uzależniona od temperatury wody zasilającej wymiennik, objętości strumienia wody przepływającej przez wymiennik oraz od objętości powietrza przepływającego przez nagrzewnicę w jednostce czasu (dla przedstawionecgo powyżej przypadku moc grzewcza urządzenia wynosi 2,4 kW).

NW-1 water duct heater is designed to heat air supplied to premises. It is complete device installed within mechanical ventilation (with stimulated air flow). Included lamel heat exchanger requires connection to central heating system. Its power is dependent on amount and temperature of water and volume of air flowing through exchanger in a given unit of time (in the example above heating power is 2.4 kW)

Водяной канальный нагреватель NW-1 используется для обогрева вентиляционного воздуха поставляемого в помещения. Это комплектное устройство предназначенное для монтажа в системе механической вентиляции (с принудительным потоком водуха). Канальный нагреватель NW-1 оснащен ламельным обменником тепла - жидкость/воздух, который нужно подключить к центральному отоплению. Нагревательная мощность устройства зависит от температуры воды пополняющей обменник, объема потока воды переплывающей через обменник, а также от объема воздуха переплывающего через нагреватель за единицу времени (для вышеуказанного случая нагревательная мощность устройства составляет 2,4 кВт).

Nagrzewnica wodna
Water heater / Водяной нагреватель

NW-01

[Ø150 Ø200]

RYSUNEK TECHNICZNY / TECHNICAL DRAWING / ЧЕРТЕЖ

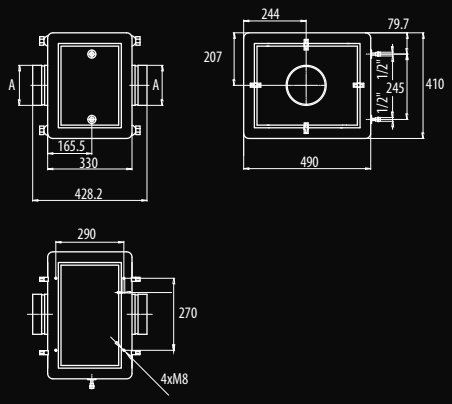

WYMIARY / DIMENSIONS / РАЗМЕРЫ

	A
NW-01 Ø150	148
NW-01 Ø200	198

OPORY PRZEPŁYWU POWIETRZA
RESISTANCE OF THE AIR FLOW
СОПРОТИВЛЕНИЕ ПОТОКА ВОЗДУХА

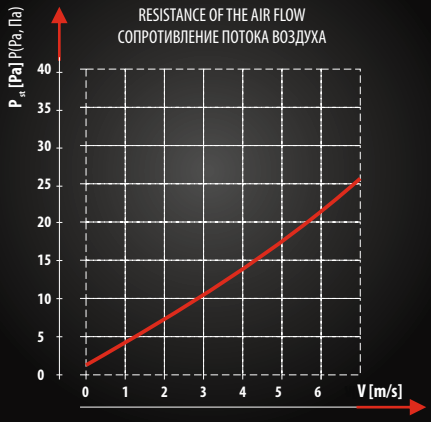

DOSTĘPNE WERSJE
AVAILABLE MODELS / ДОСТУПНЫЕ ИСПОЛНЕНИЯ

Dostępne kolory: **- srebrny**
Available colors: - silver
Цветовые варианты : - серебряный

Materiał: **- blacha ocynkowana z izolacją poliuretanową, rama aluminium, króciec przyłączeniowy ABS**
Material: - galvanized steel sheet with polyethylene layer , aluminium chassis, ABS connector stub pipe
Материал: - оцинкованный лист с полиуретановой изоляцией, алюминиевая рама, присоединительный патрубок из АБС-пластика

- Obudowa wykonana z płyt termoizolacyjnych, mocowanych do konstrukcji z profili aluminiowych;

- The casing is made from heat-insulating panels mounted to aluminium profile chassis;

Корпус изготовлен из термоизоляционных плит, крепленных к строению из алюминиевых профилей Водяной нагреватель.

Wersje standardowe
Standard versions / Стандартные исполнения
012-0111 NW-01 Ø150
012-0112 NW-01 Ø200

DOSPEL
Leader in ventilation

PARAMETRY TECHNICZNE / TECHNICAL DATA / ТЕХНИЧЕСКИЕ ПАРАМЕТРЫ					
Typ Type Тип	**Jednostka** Unit Единица	**WNK**			
Maksymalny strumień powietrza Max. air flow Максимальный поток воздуха	**[m³/h]**	**1000**			
Temperatura powietrza przed nagrzewnicą Air temperature in front of the heater Температура воздуха перед нагревателем	**[°C]**	**12**	**12**	**12**	**12**
Temperatura powietrza za nagrzewnicą Air temperature behind the heater Температура воздуха за нагревателем	**[°C]**	**80**	**70**	**60**	**51**
Temperatura wody Water temperature Температура воды	**[°C]**	**90/70**	**80/60**	**70/50**	**60/40**
Moc nagrzewnicy Heater's power Мощность нагревателя	**[kW]**	**23.61**	**20.13**	**16.65**	**13.53**

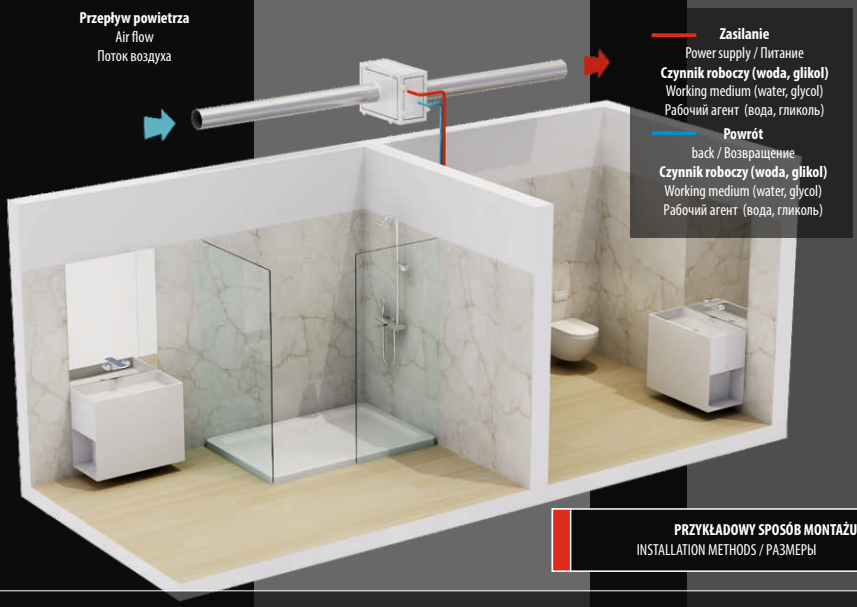

PRZYKŁADOWY SPOSÓB MONTAŻU
INSTALLATION METHODS / РАЗМЕРЫ

Wodna nagrzewnica kanałowa WNK służy do ogrzewania powietrza wentylacyjnego doprowadzanego do pomieszczeń. Jest to kompletne urządzenie przeznaczone do montażu w systemie wentylacji mechanicznej (z wymuszonym przepływem powietrza). W Nagrzewnicy kanałowej WNK zabudowany jest lamelowy wymiennik ciepła — ciecz/powietrze, który musi być podłączony do sieci CO. Moc grzewcza urządzenia jest uzależniona od temperatury czynnika zasilającego wymiennik, objętości strumienia wody przepływającej przez wymiennik oraz od objętości powietrza przepływającego przez nagrzewnicę w jednostce czasu.

WNK water duct heater is designed to heat air supplied to premises. It is complete device installed within mechanical ventilation (with stimulated air flow). Included lamel heat exchanger requires connection to central heating system. Its power is dependent on amount and temperature of water and volume of air flowing through exchanger in a given unit of time.

Водяной канальный нагреватель NWK используется для обогрева вентиляционного воздуха поставляемого в помещения. Это комплектное устройство предназначенное для монтажа в системе механической вентиляции (с принудительным потоком водуха). Канальный нагреватель NWK оснащен ламельным обменником тепла - жидкость/воздух, который нужно подключить к центральному отоплению. Нагревательная мощность устройства зависит от температуры средства пополняющего обменник, объема потока воды переплывающей через обменник, а также от объема воздуха переплывающего через нагреватель за единицу времени.

Nagrzewnica wodna
Water heater / Водяной нагреватель

WNK

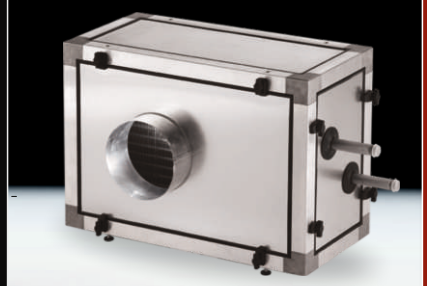

RYSUNEK TECHNICZNY / TECHNICAL DRAWING / ЧЕРТЕЖ

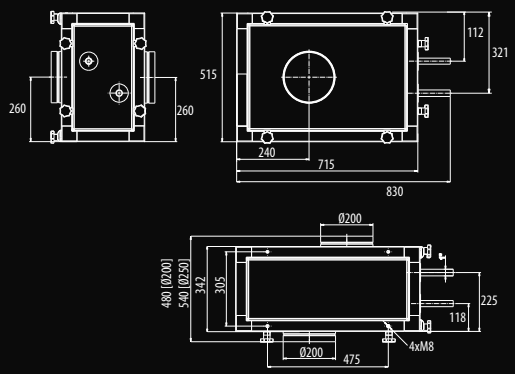

DOSTĘPNE WERSJE
AVAILABLE MODELS / ДОСТУПНЫЕ ИСПОЛНЕНИЯ

Dostępne kolory:	**- srebrny**
Available colors:	- silver
Цветовые варианты :	- серебряный
Materiał:	**- Obudowa wykonana z płyt termoizolacyjnych, mocowanych do konstrukcji z profili aluminiowych**
Material:	- The casing is made from heat-insulating panels mounted to aluminium profile chassis
Материал:	- Корпус изготовлен из термоизоляционных плит, крепленных к строению из алюминиевых профилей

Wersje na zamówienie
Models on order / Исполнения под заказ
012-9771 WNK [Ø200 / Ø250]

OPORY PRZEPŁYWU POWIETRZA
RESISTANCE OF THE AIR FLOW
СОПРОТИВЛЕНИЕ ПОТОКА ВОЗДУХА

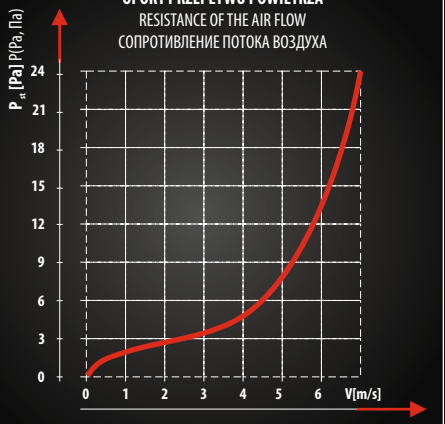

DOSPEL
Leader in ventilation

PARAMETRY TECHNICZNE / TECHNICAL DATA / ТЕХНИЧЕСКИЕ ПАРАМЕТРЫ				
Typ Type Тип	**Jednostka** Unit Единица	**NE 150**	**NE 200**	**NE 250**
Moc nominalna Nominal power Номинальная мощность	**[kW]**	**2,4**	**3,2**	**4,0**
Napięcie zasilania Power supply voltage Напряжение	**[VAC/Hz]**	**230/50**	**230/50**	**230/50**
Ilość elementów grzejnych Quantity of heating elements Количество нагревательных элементов		**3**	**4**	**5**
Regulacja temperatury pracy Operation temperature regulation Регуляция температуры работы	**[°C]**	**14-28**	**14-28**	**14-28**
Maksymalny strumień powietrza Max. air flow Максимальный поток воздуха	**[m³/h]**	**350**	**600**	**1000**

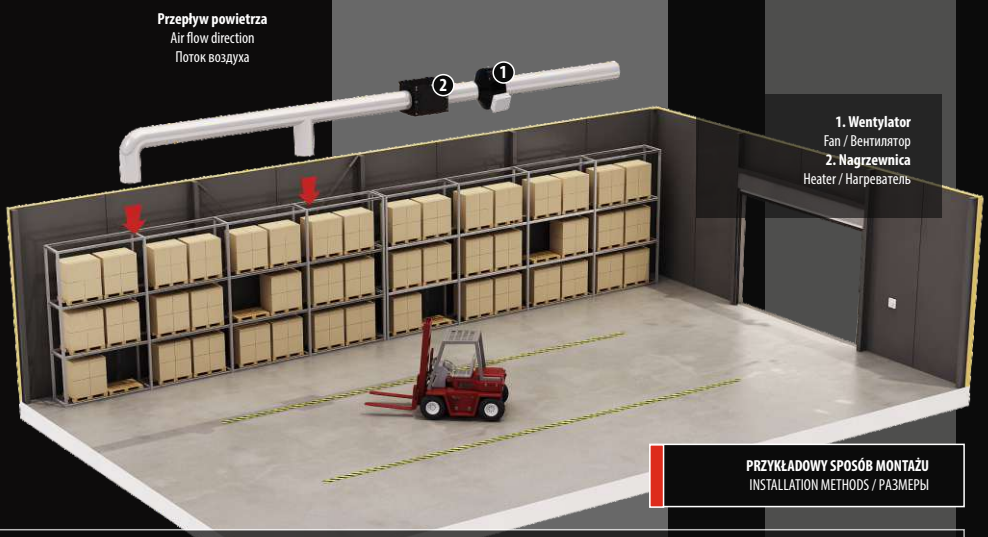

PRZYKŁADOWY SPOSÓB MONTAŻU
INSTALLATION METHODS / РАЗМЕРЫ

Nagrzewnice standardowo wyposażone są w elektroniczny moduł sterujący, który utrzymuje temperaturę ustawioną za pomocą potencjometru znajdującego się na czołowym panelu nagrzewnicy. Elementem załączającym grzałki elektryczne jest triak, dzięki czemu grzałki załączane są zawsze w momencie osiągnięcia przez przebieg prądu wartości zerowej. Nad bezpieczeństwem pracy nagrzewnicy czuwają trzy zabezpieczenia, moduł elektroniczny sterowany czujnikiem temperatury, czujnik ciśnienia wyłączający nagrzewnice w przypadku braku przepływu powietrza w kanale oraz wyłączniki termiczne wyłączające nagrzewnice w przypadku wzrostu temperatury powyżej 75°C

As a standard, the heaters are equipped with electronic controller, which keeps the temperature set by potentiometer located on the front panel. The heater is activated by triac. There are three safeguards that ensure proper functioning - electronic module controlled by temperature sensor, pressure sensor which turns the heater off if the air pressure is too low, and heat switch that turns the device off, if the temperature exceeds 75°C.

Нагреватели стандартно оснащены в электронный, управляющий модуль, который удерживает температуру установленную с помощью потенциометра находящегося на передней панели нагревателя. Безопасную работу нагревателя гарантируют три защитные элементы: электронный модуль управляемый датчиком температуры, датчик давления выключающий нагреватель в случае отсутствия потока воздуха в канале, а также термические выключатели отключающие нагреватель в случае роста температуры выше 75°C.

Nagrzewnica elektryczna zewnętrzna
Electric heater / Электрический нагреватель

NE

RYSUNEK TECHNICZNY / TECHNICAL DRAWING / ЧЕРТЕЖ

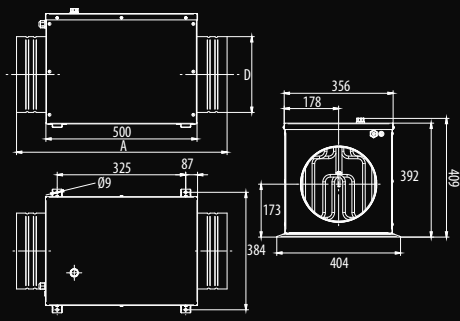

WYMIARY / DIMENSIONS / РАЗМЕРЫ

	A	D
NE 150	610	148
NE 200	614	198
NE 250	688	248

OPORY PRZEPŁYWU POWIETRZA
RESISTANCE OF THE AIR FLOW
СОПРОТИВЛЕНИЕ ПОТОКА ВОЗДУХА

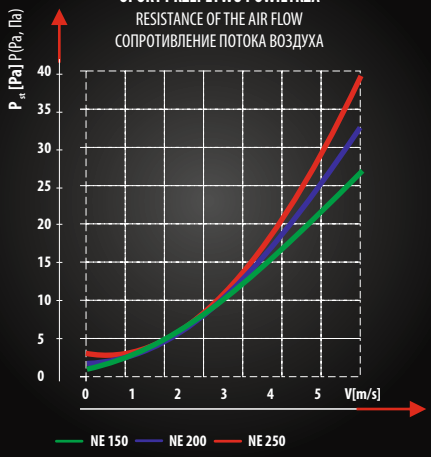

DOSTĘPNE WERSJE
AVAILABLE MODELS / ДОСТУПНЫЕ ИСПОЛНЕНИЯ

Dostępne kolory: **- czarny**
Available colors: - black
Цветовые варианты : - чёрный

Materiał: **- Dwie warstwy blachy ocynkowanej, malowanej proszkowo, które są przedzielone wełną mineralną, króćce wykonane ze stali nierdzewnej**
Material: - Two layers of galvanized powder painted steel that are divided by mineral wool. Stub pipes made of stainless stee.
Материал: - Два пласта оцинкованного листа с порошковым покрытием, разделенные минеральной ватой
Патрубки изготовленные из нержевающей стали.

Wersje standardowe
Standard versions / Стандартные исполнения
007-1729 NE Ø150
007-1730 NE Ø200
007-1731 NE Ø250

Centrale wentylacyjne

Air handling units / Вентиляционные установки

Centrale wentylacyjne przeznaczone są do zapewnienia sprawnej wymiany powietrza w budynkach. Zadaniem centrali jest doprowadzenie świeżego powietrza z zewnątrz oraz odprowadzenie powietrza zużytego z pomieszczeń z jednoczesnym odzyskaniem energii cieplnej. Głównym przeznaczeniem central wentylacyjnych z rekuperacją jest: mechaniczne wymuszanie obiegu powietrza podczas wentylacji pomieszczeń; odzysk ciepła z powietrza oraz filtrowanie powietrza nawiewanego do pomieszczeń. Centrale wentylacyjne nawiewno-wywiewne z odzyskiem ciepła pozwalają na stałą wymianę powietrza zapewniając nam w ten sposób zdrowe i komfortowe warunki przebywania w budynkach i pomieszczeniach. Odzysk ciepła z usuwanego powietrza znacznie zmniejsza koszty ogrzewania budynku.

Air handling units are designed to exchange air in a building. They supply fresh air from outside and exhaust stale air with simultaneous heat recovery. The main purpose of installation of air handling units is: mechanical stimulation of air flow, heat recovery and filtering air supplied to premises. Air handling units allow to maintain healthy and comfortable conditions inside a building, while heat recovery greatly decreases the overall costs of heating.

Вентиляционные установки предназначены для эффективного обмена воздуха в зданиях. Задачей установки является поставка свежего воздуха снаружи, а также отвод использованного воздуха из помещений с одновременной рекуперацией тепловой энергии. Главным предназначением вентляционных установок с рекуперацией является: механическое принуждение циркуляции воздуха во время вентиляции помещений, рекуперация тепла из воздуха и фтльтрация воздуха навеваемого в помещения. Приточно-вытяжные вентиляционные установки с рекуперацией делают возможным постоянный обмен воздуха, обеспечивая здоровье и комфортные условия пребывания в зданиях и помещениях. Рекуперация тепла из удаляемого воздуха значительно сокращает затраты по отоплению здания.

Centrale wentylacyjne

Air handling units / Вентиляционные установки

spis treści

contents / содержание

OPTIMAL	174-175
LUNA 200	176-177
LUNA 350	178-179

DOSPEL
Leader in ventilation

PARAMETRY TECHNICZNE / TECHNICAL DATA / ТЕХНИЧЕСКИЕ ПАРАМЕТРЫ

Typ Type Тип	Jednostka Unit Единица	OPTIMAL 400 BY PASS	OPTIMAL 600 BY PASS
Średnica przyłączy wentylacyjnych Diameter of ventilating connectors Диаметр вентиляционных писоединений	[mm]	198	198
Wydatek powietrza (100 Pa) Air flow (100 Pa) Расход воздуха (Па)	[m³/h]	400	600
Spręż dyspozycyjny Disposal compression Диспозиционное сжатие	[Pa]	0-340	0-460
Pobór mocy Max. power consumption Потребление мощности	[W]	min. 20 / max. 150	min. 20 / max. 230
Sprawność odzysku ciepła Heat recovery efficiency Эффективность рекуперации тепла	[%]	max. 95%	max. 95%
Napięcie zasilania centrali Power supply voltage Напряжение/частота	[VAC/Hz]	230/50	230/50
Napięcie zasilania silników Motor supply voltage Напряжение питания двигателей	[VDC]	48	48
Prędkość obrotowa silnika Motor rotational speed Скорость вращения двигателя	[obr./min.] [rpm] [обр/мин]	1400	1650
Typ łożysk silnika Type of motor's bearing Тип подшипников двигателя		**Toczne** Roller bearing шариковый	**Toczne** Roller bearing шариковый
Ciśnienie akustyczne Acoustic pressure Акустическое давление	[dB(A)]	52/1m	53/1m
Klasa izolacji Insulation class Класс изоляции		I	I
Stopień ochrony International Protection Rating Степень защиты	[IP]	40	40
Waga Weight Вес	[kg]	48.80	49.80

Wyciąg powietrza zużytego - Anemostat
Exhaust of used air - air diffuser
Вытяжка использованного воздуха - Анемостат
~ 22°C

Nawiew powietrza świeżego - Anemostat
Supply of fresh air - air diffuser
Приток свежего воздуха – Анемостат
~ 14,2°C

Wlot powietrza świeżego - Czerpnia
Inlet of fresh air - Suction device
Впуск свежего воздуха - Воздухозабор
~ -15°C

Wylot powietrza zużytego - Wyrzutnia
Outlet of used air - Launcher
Выпуск использованного воздуха - Воздуховыпускное устройство
~ 2,1°C

PRZYKŁADOWY SPOSÓB MONTAŻU
INSTALLATION METHODS / МОНТАЖ

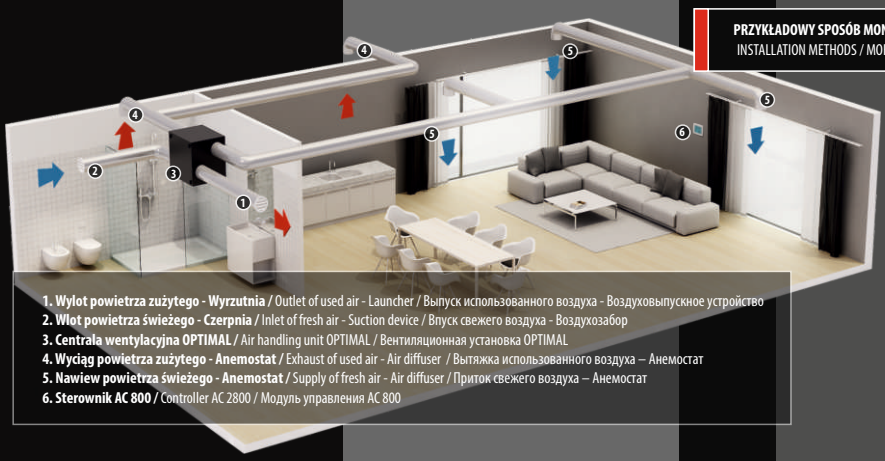

1. **Wylot powietrza zużytego - Wyrzutnia /** Outlet of used air - Launcher / Выпуск использованного воздуха - Воздуховыпускное устройство
2. **Wlot powietrza świeżego - Czerpnia /** Inlet of fresh air - Suction device / Впуск свежего воздуха - Воздухозабор
3. **Centrala wentylacyjna OPTIMAL /** Air handling unit OPTIMAL / Вентиляционная установка OPTIMAL
4. **Wyciąg powietrza zużytego - Anemostat /** Exhaust of used air - Air diffuser / Вытяжка использованного воздуха – Анемостат
5. **Nawiew powietrza świeżego - Anemostat /** Supply of fresh air - Air diffuser / Приток свежего воздуха – Анемостат
6. **Sterownik AC 800 /** Controller AC 2800 / Модуль управления AC 800

Centrala wentylacyjna z rekuperacją
Air handling unit with heat recovery/
Вентиляционная установка с рекуперацией

OPTIMAL

[400 By-pass 600 By-pass]

RYSUNEK TECHNICZNY / TECHNICAL DRAWING / ЧЕРТЕЖ

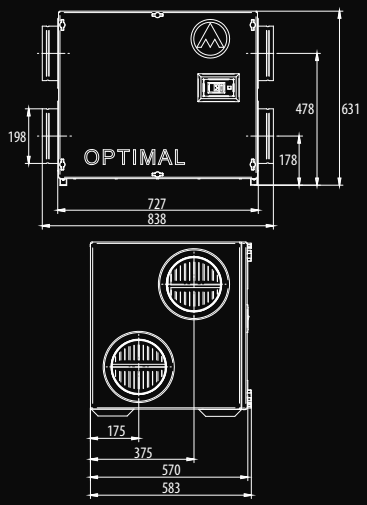

DOSTĘPNE WERSJE
AVAILABLE MODELS / ДОСТУПНЫЕ ИСПОЛНЕНИЯ

Dostępne kolory: **- czarny**
Available colors: - black
Цветовые варианты : - чёрный

Wersje standardowe
Standard versions / Стандартные исполнения
012-1472 OPTIMAL 400 BY-PASS
012-1473 OPTIMAL 600 BY-PASS

Akcesoria
Accessories/аксессуары
007-1769 **wkład filtracyjny**
filter cartridge / Фильтрующий патрон OPTIMAL 400,600

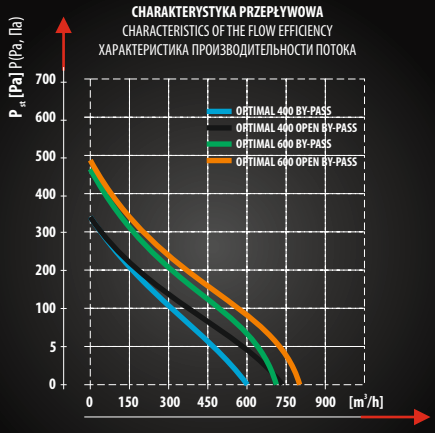

Centrala wentylacyjna OPTIMAL przeznaczona jest do zapewnienia wymiany powietrza w budynkach użyteczności publicznej oraz w budynkach mieszkalnych. Zadaniem centrali jest doprowadzenie świeżego powietrza z zewnątrz oraz odprowadzenie powietrza zużytego z pomieszczeń z jednoczesnym odzyskiem energii cieplnej. Sterowanie odbywa się poprzez sterownik umożliwiający płynną regulację prędkości wentylatorów oraz programowanie tygodniowe.

The air handling unit OPTIMAL is designed to assure air exchange in the public utility and apartment buildings. The air handling unit's purpose is to supply fresh air from the outside and to exhaust the used air from the room with the simultaneous recovery of heat energy. Using the controller you can smoothly adjust the fans' speed and set a weekly on/off programme.

Вентиляционная установка OPTIMAL предназначена для обеспечения обмена воздуха в зданиях общественного пользования, а также жилых зданиях. Задачей установки является поставка свежего воздуха снаружи и отвод использованного воздуха из помещений с одновременной рекуперацией тепловой энергии. Управление осуществляется с помощью модуля управления который делает возможным плавную регулировку скорости вентиляторов, а также недельное программирование.

DOSPEL
Leader in ventilation

PARAMETRY TECHNICZNE / TECHNICAL DATA / ТЕХНИЧЕСКИЕ ПАРАМЕТРЫ

Typ Type Тип	Jednostka Unit Единица	LUNA 200
Średnica przyłączy wentylacyjnych Diameter of ventilating connectors Диаметр вентиляционных писоединений	[mm]	148
Wydatek powietrza (100 Pa) Air flow (100 Pa) Расход воздуха (Па)	[m^3/h]	200
Spręż dyspozycyjny Disposal compression Диспозиционное сжатие	[Pa]	0-350
Pobór mocy Max. power consumption Потребление мощности	[W]	max. 120
Sprawność odzysku ciepła Heat recovery efficiency Эффективность рекуперации тепла	[%]	max. 95%
Napięcie zasilania centrali Power supply voltage Напряжение/частота	[VAC/Hz]	230/50
Napięcie zasilania silników Motor supply voltage Напряжение питания двигателей		2x58 W 230 VAC
Prędkość obrotowa silnika Motor rotational speed Скорость вращения двигателя	[обр/мин] [rpm] [обр/мин]	2400
Typ łożysk silnika Type of motor's bearing Тип подшипников двигателя		Toczne Roller bearing шариковый
Ciśnienie akustyczne Acoustic pressure Акустическое давление	[dB(A)]	51
Klasa izolacji Insulation class Класс изоляции		II
Stopień ochrony International Protection Rating Степень защиты	[IP]	44
Waga Weight Вес	[kg]	17.20

Przystosowanie centrali do pracy w trybie letnim
Centrala wentylacyjna Luna standardowo wyposażona jest w bypass. Jest on uruchamiany przy pomocy dźwigni znajdującej się na obudowie. W momencie gdy bypass jest otwarty nie następuje wymiana ciepła w wymienniku. Aby otworzyć bypass należy obrócić dźwignię bypassu o kąt 90 stopni w kierunku przeciwnym do ruchu wskazówek zegara. Bypass służy do swobodnego chłodzenia pomieszczeń wentylowanych przy pomocy chłodnego powietrza np. z GWC.

As a standard, the air handling unit Luna is equipped with a bypass. It is engaged by a lever located on the casing. When the bypass is open the process of heat recovery stops. To open the bypass the lever must be turned counterclockwise by 90°. The bypass lets you use cool air supplied by e.g. GHE.°

Приспособление установки ЛУНА к работе в летнем режиме
Вентиляционная установка LUNA стандартно снабжена байпасом.
Байпас запускается в эксплуатацию, используя рычаг, находящийсяна корпусе. Когда байпас открыт, в обменнике не осуществлается рекуперация тепла. Чтобы открыть байпас, следует повернуть рычаг байпаса на 90 градусов против часовой стрелки. Байпас применяется для свободного охлаждения помещений, используя холодный воздух, например из грунтового теплообменника.

Wlot powietrza świeżego - Czerpnia
Inlet of fresh air - Suction device
Впуск свежего воздуха - Воздухозабор
~ -15°C

Wyciąg powietrza zużytego - Anemostat
Exhaust of used air - air diffuser
Вытяжка использованного воздуха - Анемостат
~ 22°C

Wylot powietrza zużytego - Wyrzutnia
Exhaust of used air - air diffuser
Выпуск использованного воздуха - Воздуховыпускное устройство
~ 2,1°C

Nawiew powietrza świeżego - Czerpnia
Supply of fresh air - air diffuser
Приток свежего воздуха – Анемостат
~ 14,2°C

PRZYKŁADOWY SPOSÓB MONTAŻU
INSTALLATION METHODS / МОНТАЖ

1. **Wlot powietrza świeżego - Czerpnia /** Inlet of fresh air - Suction device / Впуск свежего воздуха - Воздухозабор
2. **Wylot powietrza zużytego - Wyrzutnia /** Outlet of used air - Launcher / Выпуск использованного воздуха - Воздуховыпускное устройство
3. **Centrala wentylacyjna LUNA 200 /** Air handling unit LUNA 200 / Вентиляционная установка LUNA 200
4. **Wyciąg powietrza zużytego - Anemostat /** Exhaust of used air - Air diffuser / Вытяжка использованного воздуха – Анемостат
5. **Nawiew powietrza świeżego - Anemostat /** Supply of fresh air - Air diffuser / Приток свежего воздуха – Анемостат

Centrala wentylacyjna z rekuperacją
Air handling unit with heat recovery /
Вентиляционная установка с рекуперацией

LUNA 200

B

RYSUNEK TECHNICZNY / TECHNICAL DRAWING / ЧЕРТЕЖ

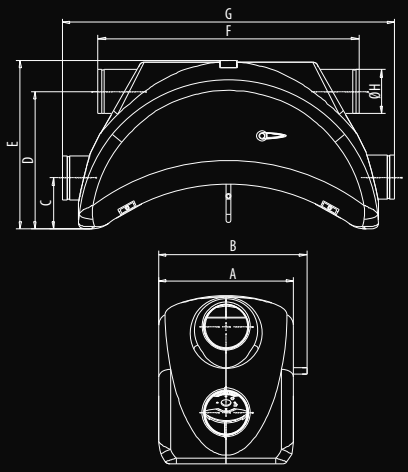

WYMIARY / DIMENSIONS / РАЗМЕРЫ

	A	B	C	D	E	F	G	H
LUNA 200	450	494	171.4	459.8	564	870	1108	148

DOSTĘPNE WERSJE
AVAILABLE MODELS / ДОСТУПНЫЕ ИСПОЛНЕНИЯ

Dostępne kolory: **- szary**
Available colors: - gray
Цветовые варианты : - серый

Materiał: **- neopor**
Materiał: - neopor
Материал: - неопор

Wersje standardowe
Standard versions / Стандартные исполнения
012-1480 LUNA 200
Akcesoria
Accessories/аксессуары
007-1770 **wkład filtracyjny**
Filter cartridge / Фильтрующий патрон LUNA 200

CHARAKTERYSTYKA PRZEPŁYWOWA
CHARACTERISTICS OF THE FLOW EFFICIENCY
ХАРАКТЕРИСТИКА ПРОИЗВОДИТЕЛЬНОСТИ ПОТОКА

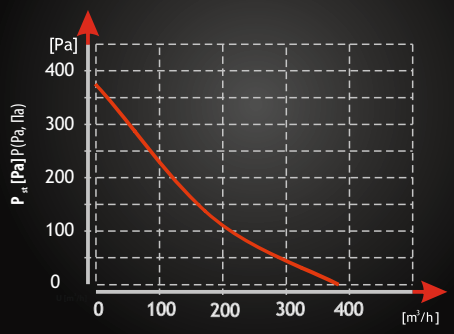

Centrala wentylacyjna Luna 200 przeznaczona jest do zapewnienia wymiany powietrza w budynkach użyteczności publicznej oraz w budynkach mieszkalnych. Zadaniem centrali jest doprowadzenie świeżego powietrza z zewnątrz oraz odprowadzenie powietrza zużytego z pomieszczeń z jednoczesnym odzyskiem energii cieplnej. Centrala standardowo wyposażona jest w bypass uruchamiany bez konieczności otwierania obudowy. Centrala wentylacyjna sterowana jest poprzez sterownik umożliwiający sześciostopniową regulację prędkości wentylatorów. Zmiana prędkości odbywa się drogą radiową.

Luna 200 - air handling unit is designed to assure air exchange in public utility and apartment buildings. The air handling unit's purpose is to supply fresh air from the outside and dispose used air from the rooms with simultaneous recovery of thermal energy. As a standard, the air handling unit is equipped with a bypass which can be switched on without opening the casing. The controller allows six step regulation of fans' speed and communicates using radio waves.

Вентиляционная установка Luna 200 предназначена для обеспечения обмена воздуха в зданиях общественного пользования, а также жилых зданиях. Задачей установки является поставка свежего воздуха снаружи и отвод использованного воздуха из помещений с одновременной рекуперацией тепловой энергии. Установка стандартно оснащена байпасом, который запускается без необходимости открывания корпуса. Вентиляционной установкой управляется с помощью пульта дистанционного управления, который делает возможным шестиступенную регуляцию скорости вентиляторов. Смена скорости осуществляется радиоуправлением.

DOSPEL
Leader in ventilation

PARAMETRY TECHNICZNE / TECHNICAL DATA / ТЕХНИЧЕСКИЕ ПАРАМЕТРЫ

Тип Type Тип	Jednostka Unit Единица	LUNA 350
Średnica przyłączy wentylacyjnych Diameter of ventilating connectors Диаметр вентиляционных писоединений	[mm]	198
Wydatek powietrza (100 Pa) Air flow (100 Pa) Расход воздуха (Па)	[m^3/h]	320
Spręż dyspozycyjny Disposal compression Диспозиционное сжатие	[Pa]	0-450
Pobór mocy Max. power consumption Потребление мощности	[W]	max. 270
Sprawność odzysku ciepła Heat recovery efficiency Эффективность рекуперации тепла	[%]	max. 95%
Napięcie zasilania centrali Power supply voltage Напряжение/частота	[VAC/Hz]	230/50
Napięcie zasilania silników Motor supply voltage Напряжение питания двигателей	[VAC/Hz]	230/50
Prędkość obrotowa silnika Motor rotational speed Скорость вращения двигателя	[обр/мин] [rpm] [обр/мин]	2430
Typ łożysk silnika Type of motor's bearing Тип подшипников двигателя		Toczne Roller bearing шариковый
Ciśnienie akustyczne Acoustic pressure Акустическое давление	[dB(A)]	53
Klasa izolacji Insulation class Класс изоляции		II
Stopień ochrony International Protection Rating Степень защиты	[IP]	44
Waga Weight Вес	[kg]	23

Luna 350 oprócz zwiększonej względem Luny 200 wydajności posiada także bardziej zaawansowane rozwiązania techniczne dzięki którym sprosta także bardziej zaawansowanym wymaganiom klientów.

Luna 350, apart from being more efficient than Luna 200, is more technologically advanced which makes it suitable for customers' highest requirements.

LUNA 350 кроме увеличинной в отношении LUNA 200 производительности, имеет также более продвинутые технические решения, благодаря которым справится с более высокими требованиями клиентов.

Wlot powietrza świeżego - Czerpnia
Inlet of fresh air - Suction device
Впуск свежего воздуха - Воздухозабор
~ -15°C

Wyciąg powietrza zużytego - Anemostat
Exhaust of used air - air diffuser
Вытяжка использованного воздуха – Анемостат
~ 22°C

Wylot powietrza zużytego - Wyrzutnia
Exhaust of used air - air diffuser
Выпуск использованного воздуха - Воздуховыпускное устройство
~ 2,1°C

Nawiew powietrza świeżego - Anemostat
Supply of fresh air - air diffuser
Приток свежего воздуха – Анемостат
~ 14,2°C

PRZYKŁADOWY SPOSÓB MONTAŻU
INSTALLATION METHODS / МОНТАЖ

1. **Wlot powietrza świeżego - Czerpnia /** Inlet of fresh air - Suction device / Впуск свежего воздуха - Воздухозабор
2. **Wylot powietrza zużytego - Wyrzutnia /** Outlet of used air - Launcher / Выпуск использованного воздуха - Воздуховыпускное устройство
3. **Centrala wentylacyjna LUNA 350 /** Air handling unit LUNA 350 / Вентиляционная установка LUNA 350
4. **Wyciąg powietrza zużytego - Anemostat /** Exhaust of used air - Air diffuser / Вытяжка использованного воздуха – Анемостат
5. **Nawiew powietrza świeżego - Anemostat /** Supply of fresh air - Air diffuser / Приток свежего воздуха – Анемостат

Centrala wentylacyjna z rekuperacją
Air handling unit with heat recovery /
Вентиляционная установка с рекуперацией

LUNA 350

RYSUNEK TECHNICZNY / TECHNICAL DRAWING / ЧЕРТЕЖ

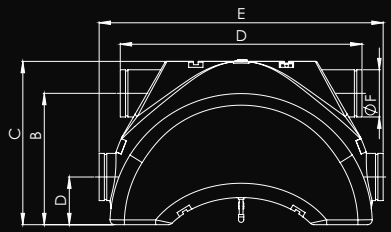

WYMIARY / DIMENSIONS / РАЗМЕРЫ

	A	B	C	D	E	F
LUNA 350	450	551	685	1014	1191	198

CHARAKTERYSTYKA PRZEPŁYWOWA
CHARACTERISTICS OF THE FLOW EFFICIENCY
ХАРАКТЕРИСТИКА ПРОИЗВОДИТЕЛЬНОСТИ ПОТОКА

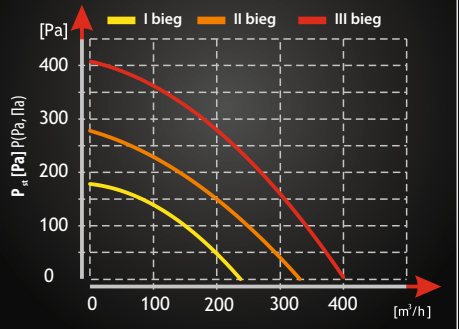

DOSTĘPNE WERSJE
AVAILABLE MODELS / ДОСТУПНЫЕ ИСПОЛНЕНИЯ

Dostępne kolory: **- szary**
Available colors: - gray
Цветовые варианты : - серый

Materiał: **- neopor**
Materiał: - neopor
Материал: - неопор

Wersje standardowe
Standard versions / Стандартные исполнения
012-1480 LUNA 350
Akcesoria
Accessories/аксессуары
007-4334 **wkład filtracyjny**
filter cartridge / Фильтрующий патрон LUNA 350

Wychodząc naprzeciw oczekiwaniom klientów, DOSPEL stworzył centralę wentylacyjną z rekuperacją LUNA 350, które znajdują zastosowanie budynkach mieszkalnych (np. domach jednorodzinnych), biurach małej przedsiębiorczości czy w budynkach użyteczności publicznej. Główną funkcją central DOSPEL oprócz wentylacji jest odzyskiwanie znacznej ilości ciepła z powietrza usuwanego z pomieszczeń (rekuperacja).

Luna 350 - air handling unit is designed to assure air exchange in public utility and apartment buildings. The air handling unit's purpose is to supply fresh air from the outside and dispose used air from the rooms with simultaneous recovery of thermal energy. In standard, the air handling unit is equipped with a bypass which can be switched on without opening the casing.

Выходя навстречу ожиданиям наших клиентов, DOSPEL создал вентиляционную установку с рекуперацией LUNA 350, которая применяется в жилых зданиях (напр. частных домах), офисах либо в зданиях общественного пользования. Главной функцией установок DOSPEL кроме вентиляции является возврат значительного количества тепла из воздуха удаляемого из помещений (рекуперация).